E21165

Streuscheibe für Vision-Sensoren

PLASTIC DIFFUSER WINDOW DUALIS

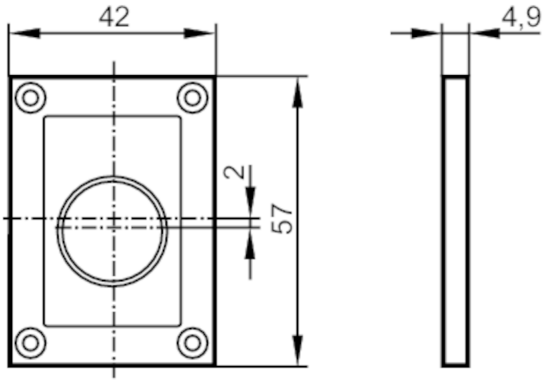

Mechanische Daten		
Gewicht	[g]	39,35
Abmessungen	[mm]	57 x 42 x 4,9
Werkstoffe		Gehäuse: Zinkdruckguss schwarz; Optik: PMMA

Bemerkungen	
Verpackungseinheit	1 Stück