DTE905

Equipo compacto RFID

DTRUHFA HLRWITUS04

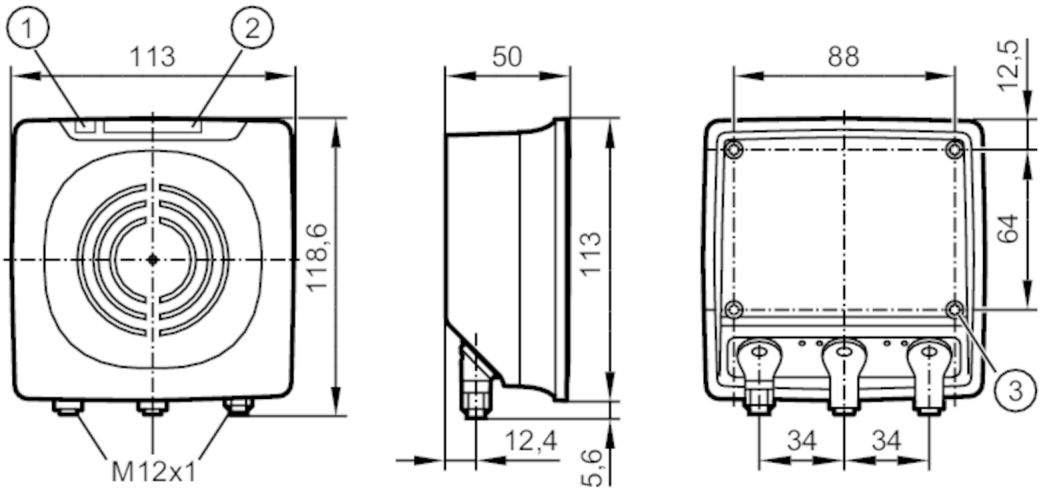

1 LED Estado operativo
2 barra de LED interfaz de bus de campo
3 Rosca de montaje M4 profundidad de atornillado máx. 15mm

Campo de aplicación		
Homologación de equipos radioeléctricos para		EE.UU.; Canadá; México
Datos eléctricos		
Tensión de alimentación	[V]	19,2...28,8 DC
Consumo de corriente	[mA]	500
Potencia absorbida	[W]	8,6
Clase de protección		III
Frecuencia de trabajo	[MHz]	902...928
Estándar RFID		EPC Class1 GEN2/ISO 18000-63
Potencia de envío EIRP	[mW]	200; (máximo: 250 mW)
Salidas		
Corriente máxima por cada salida	[mA]	100; (max.)
Interfaces		
Interfaz de comunicación		Ethernet
Ethernet - Internet of Things		
Estándar de transmisión		10Base-T; 100Base-TX
Velocidad de transmisión		10 MBit/s; 100 MBit/s
Protocolo		MQTT JSON
Valores por defecto		Dirección IP: 192.168.0.79
		máscara de subred: 255.255.255.0
		dirección IP de la puerta de enlace: 192.168.0.100
Tipo de utilización		Parametrización; transmisión de datos
Condiciones ambientales		
Temperatura ambiente	[°C]	-20...55

DTE905

Equipo compacto RFID

DTRUHFA HLRWITUS04

Nota sobre la temperatura ambiente		con placa de montaje y disipador de calor: -20...60 °C	
Temperatura de almacenamiento	[°C]	-25...80	
Grado de protección		IP 67	
Homologaciones / pruebas			
Resistencia a choques		IEC 60028-2-27	40 g (6 ms) / choques continuos
			50 g (11 ms) / choque individual
Resistencia a vibraciones		EN 60068-2-6	2 g (10...150 Hz)
Homologación UL		Ta	-20…60 °C
		Enclosure type	Type 1
		alimentación de tensión	Limited Voltage/Current
		Número de registro UL	E205959
Datos mecánicos			
Peso	[g]	692,7	
Dimensiones	[mm]	113 x 118,6 x 50	
Materiales		Carcasa: aluminio; PBT / PC; Acero inoxidable	
Indicaciones / elementos de mando			
Indicación		alimentación de tensión	1 x LED, verde
		barra de LED	4 x LED, amarillo Intensidad de señal Tag
		estado	2 x LED, verde / rojo interfaz de bus de campo
		estado	2 x LED, verde / amarillo Ethernet
Notas			
Cantidad por pack		1 unid.	

Conexión eléctrica - Ethernet

Conector: 2 x M12; codificación: D

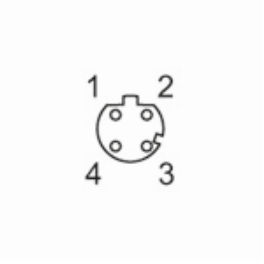

ETH1 / ETH2	
1	TD+
2	RD+
3	TD-
4	RD-

DTE905

Equipo compacto RFID

DTRUHFA HLRWITUS04

Conexión eléctrica - alimentación de tensión

Conector: 1 x M12; codificación: A

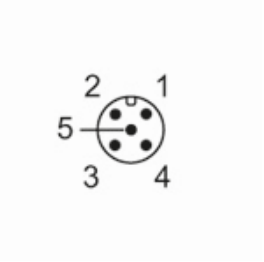

PWR	
1	L+
2	entrada/salida digital 2
3	L-
4	entrada/salida digital 1
5	no utilizado