E12405

Cavo per connessione a Y

YDOGH050MSS0,25H04STGH050MSS

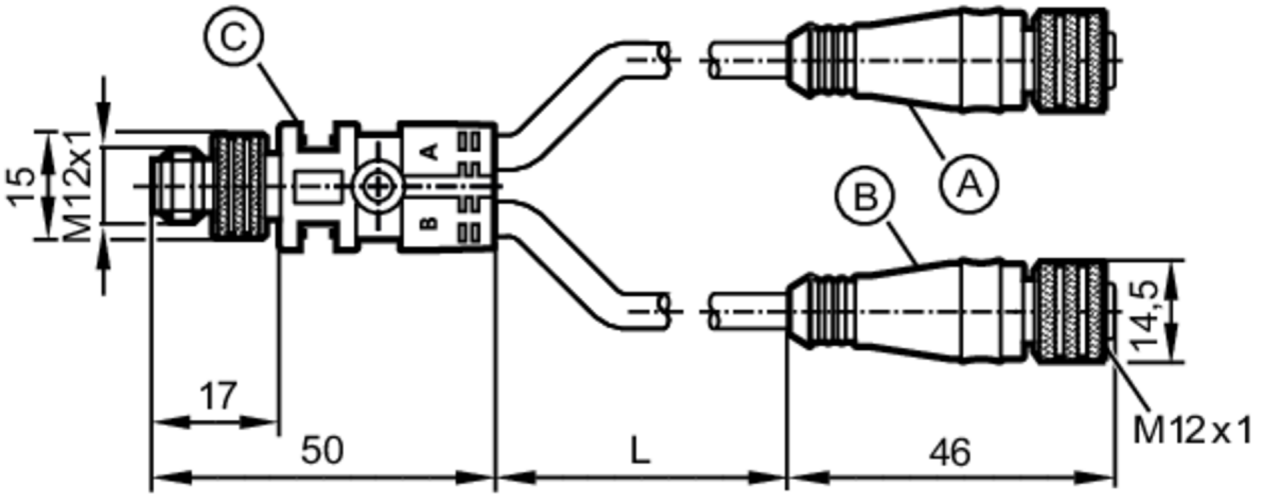

C - A cavo di ingresso grigio
C - B cavo octavis nero

Applicazione		
Particolarità		senza alogeno
Dati elettrici		
Tensione di esercizio	[V]	10...30 DC
Capacità di corrente totale	[A]	4
Condizioni ambientali		
Temperatura ambiente	[°C]	-25...90
Grado di protezione		IP 67
Dati meccanici		
Peso	[g]	65
Materiali		TPU
Materiale corpo		TPU
Materiale dado		ottone, nichelato
Numero ingressi ripartitori centrali		2
Osservazioni		
Quantità		1 pezzo

E12405

Cavo per connessione a Y

YDOGH050MSS0,25H04STGH050MSS

Collegamento elettrico - connettore

Connettore: 1 x M12, diritto; codifica: A; Corpo: TPU; Fermo: ottone, nichelato

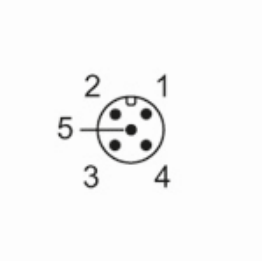

Collegamento

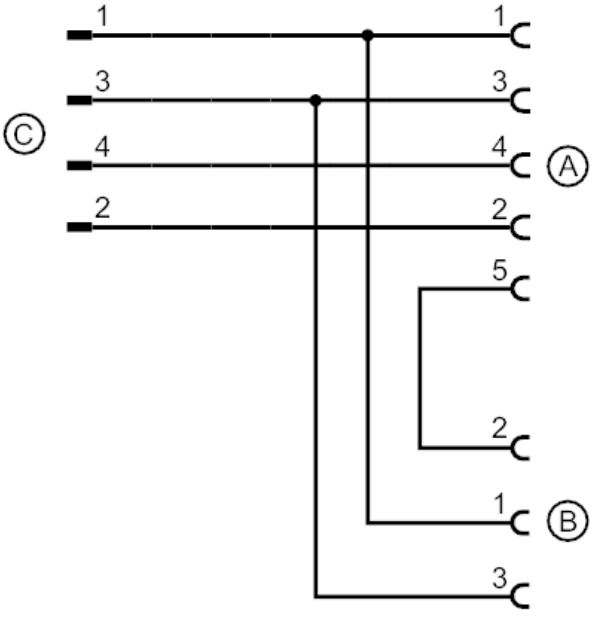

Collegamento elettrico - Presa

Cavo: 0,25 m, PUR, senza alogeno, nero, Ø 5,0 mm; 5 x 0,25 mm² (32 x Ø 0,1 mm)
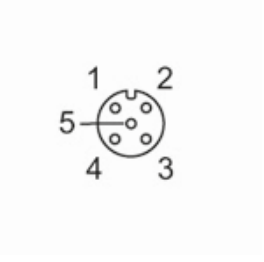
Connettore: 2 x M12, diritto; codifica: A; Corpo: TPU; Fermo: ottone, nichelato