PM1703

Capteur de pression affleurant

PM-025-REA01-E-ZVG/US

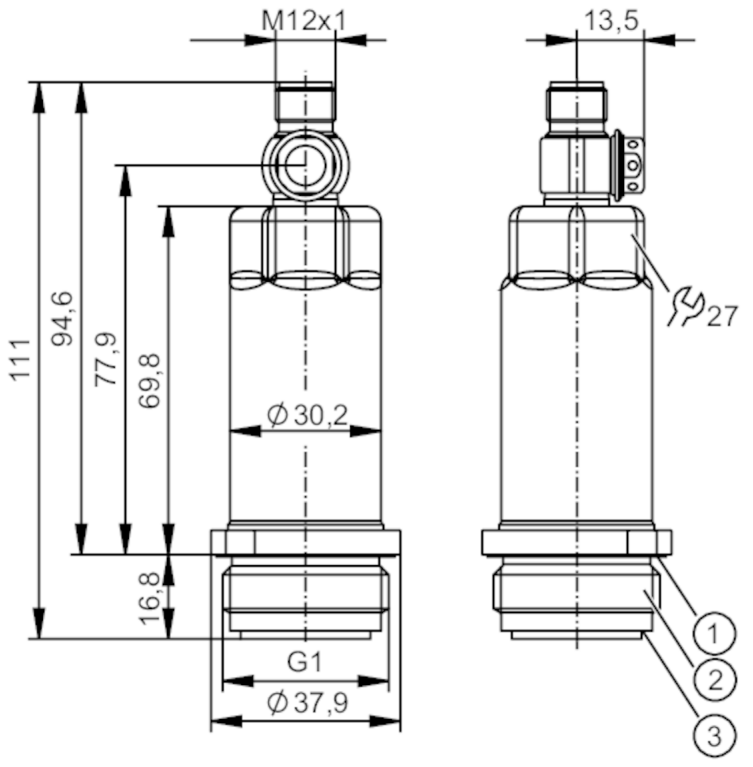

1 rainure avec joint d'étanchéité (DIN EN ISO 1179-2)
2 filetage extérieur G1 (Aseptoflex Vario)
3 rainure pour joint d'étanchéité

ACS CRN EC 1935/2004 EHEDG Certified FCM IO-Link Reg31

Caractéristiques du produit			
Nombre des entrées et sorties	Nombre des sorties TOR: 1; Nombre des sorties analogiques: 1		
Etendue de mesure	-1...25 bar	-14,6...362,6 psi	-0,1...2,5 MPa
Raccord process	taraudage G 1 filetage extérieur Aseptoflex Vario		
Application			
Caractéristique spécifique	contacts dorés		
Elément de mesure	cellule de mesure de pression céramique-capacitif		
Surveillance de la température	non		
Application	affleurant pour l'industrie agroalimentaire et le secteur des boissons		
Fluides	fluides visqueux ou pulvérulents; milieux liquides et gazeux		
Température du fluide [°C]	-25...150		
Pression d'éclatement min.	350 bar	5075 psi	35 MPa
Tenue en pression	100 bar	1450 psi	10 MPa
Résistance à la dépression [mbar]	-1000		
Type de pression	pression relative; vide		
Sans zone morte	oui		
PMSA pour des applications selon NEC [bar]	60		

PM1703

Capteur de pression affleurant

PM-025-REA01-E-ZVG/US

Données électriques		
Tension d'alimentation	[V]	18...30 DC
Résistance d'isolation min.	[MΩ]	100; (500 V DC)
Classe de protection		III
Protection inversion de polarité		oui
Chien de garde intégré		oui
2 fils		
Consommation	[mA]	3,5...21,5
Retard à la disponibilité	[s]	1
3 fils		
Consommation	[mA]	< 45
Retard à la disponibilité	[s]	0,5

Entrées/sorties	
Nombre des entrées et sorties	Nombre des sorties TOR: 1; Nombre des sorties analogiques: 1

Sorties		
Nombre total de sorties		2
Sortie signal		signal analogique; IO-Link; (configurable)
Nombre des sorties TOR		1; (IO-Link)
Nombre des sorties analogiques		1
Sortie analogique (courant)	[mA]	4...20; (possibilité de mise à l'échelle)
Charge maxi	[Ω]	700; (Ub = 24 V; (Ub - 9 V) / 21.5 mA)
Résistance courts-circuits		oui
Protection surcharges		oui

Etendue de mesure / plage de réglage			
Etendue de mesure	-1...25 bar	-14,6...362,6 psi	-0,1...2,5 MPa
Sortie analogique/valeur min	-1...20 bar	-14,6...290 psi	-0,1...2 MPa
Sortie analogique/valeur max	4...25 bar	58...362,6 psi	0,4...2,5 MPa
En pas de	0,01 bar	0,2 psi	0,001 MPa
Réglage usine	ASP = 0,0 bar	AEP = 25,0 bar	

Exactitude / déviations		
Répétabilité	[% du gain]	< ± 0,1; (en cas de variations de température < 10 K; Turn down 1:1)
Exactitude type	[% du gain]	< ± 0,2; (linéarité, y inclus l'hystérésis et la répétabilité, réglage des valeurs limites selon DIN EN CEI 62828-1)
Ecart de linéarité	[% du gain]	< ± 0,15; (Turn down 1:1)
Déviation hystérésis	[% du gain]	< ± 0,15; (Turn down 1:1)
Stabilité à long terme	[% du gain]	< ± 0,1; (Turn down 1:1; par an)
Écart total sur la plage de température		**Plage de température** / **écart total**
		-25...15 °C / Exactitude type ± 0,05 % du gain / 10 K
		15...80 °C / Exactitude type
		80...150 °C / Exactitude type ± 0,1 % du gain / 10 K
Remarques sur la précision / déviation		pour plus d'informations voir la section Diagrammes et courbes

PM1703

Capteur de pression affleurant

PM-025-REA01-E-ZVG/US

Temps de réponse			
Amortissement sortie analogique dAA	[s]	0...4	
2 fils			
Temps de réponse indicielle de la sortie analogique	[ms]	30	
3 fils			
Temps de réponse indicielle de la sortie analogique	[ms]	7	
Interfaces			
Interface de communication		IO-Link	
Type de transmission		COM2 (38,4 kBaud)	
Révision IO-Link		1.1	
Standard SDCI		IEC 61131-9	
Profils		Digital Measuring Sensor (0x000A), Identification and Diagnosis (0x4000)	
Mode SIO		non	
Type de port maître requis		A	
Données process analogiques		3	
Temps de cycle de process min.	[ms]	3,2	
Résolution IO-Link pression	[bar]	0,005	
Données process IO-Link (cyclique)		**Fonction**	**longueur en bits**
		pression	16
		état d'appareil	4
Fonctions IO-Link (acyclique)		étiquette électronique spécifique application; température interne	
DeviceID supportés		**Mode de fonctionnement**	**DeviceID**
		default	660
Conditions d'utilisation			
Température ambiante	[°C]	-25...80	
Température de stockage	[°C]	-40...100	
Indice de protection		IP 67; IP 68; IP 69K	
Tests / homologations			
CEM		DIN EN 61000-6-2	
		DIN EN 61000-6-3	
Tenue aux chocs		DIN EN 60068-2-27	50 g (11 ms)
Tenue aux vibrations		DIN EN 60068-2-6	20 g (10...2000 Hz)
MTTF	[Années]	323	
Remarque sur l'homologation		certificat usine à télécharger sur www.factory-certificate.ifm	
Homologation UL		N° d'agrément UL	J021
Données mécaniques			
Poids	[g]	307,6	
Matières		inox (1.4404 / 316L); PBT	
Matières en contact avec le fluide		céramique (99,9 % Al2O3); inox (1.4435 / 316L); caractéristiques de surface: Ra < 0,4 / Rz 4; PTFE	
Cycles de pression min.		100 millions	

PM1703

Capteur de pression affleurant

PM-025-REA01-E-ZVG/US

Couple de serrage	[Nm]	35
Raccord process		taraudage G 1 filetage extérieur Aseptoflex Vario

Remarques

Unité d'emballage	1 pièces

Raccordement électrique

Connecteur: 1 x M12; codage: A; Contacts: doré

Raccordement

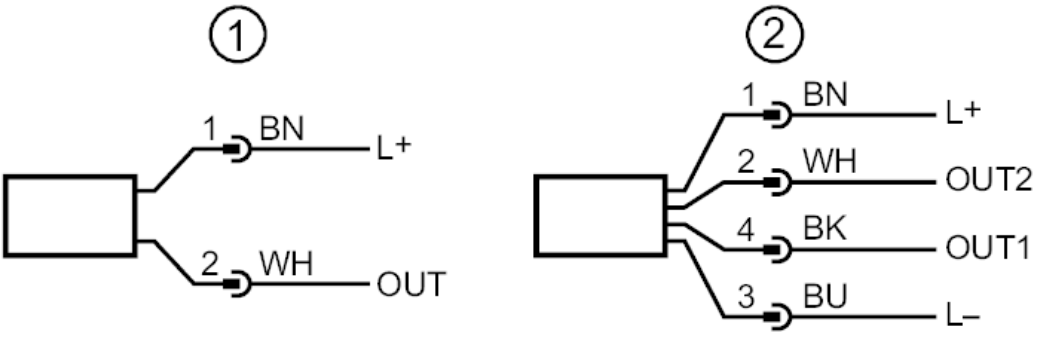

1	raccordement pour le fonctionnement 2 fils (Analogique)
2	raccordement pour le fonctionnement 3 fils (Analogique / IO-Link)
	OUT1 : IO-Link
	OUT2 : sortie analogique

PM1703

Capteur de pression affleurant

PM-025-REA01-E-ZVG/US

Diagrammes et courbes

influence de la température ambiante sur l'exactitude

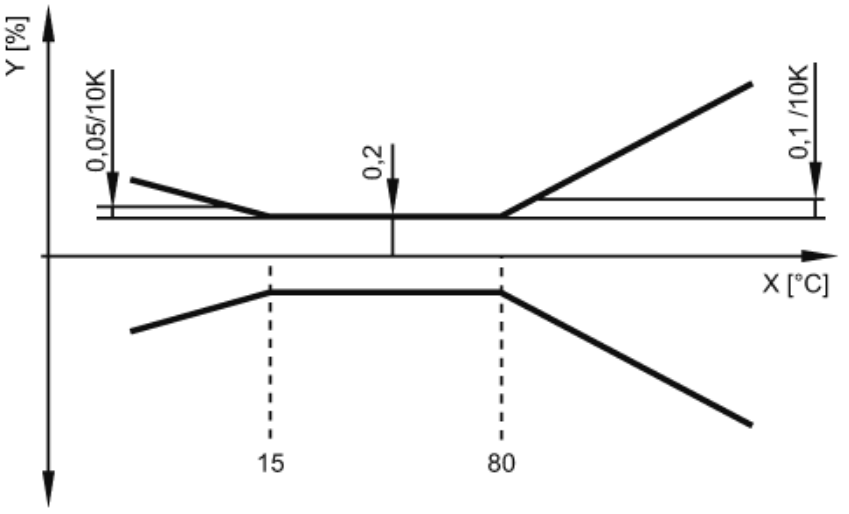

X température

Y écart total