MFH203

Détecteur de position résistant à la pression pour vérins hydrauliques

MFB3002BANKG/B/AM/500/US

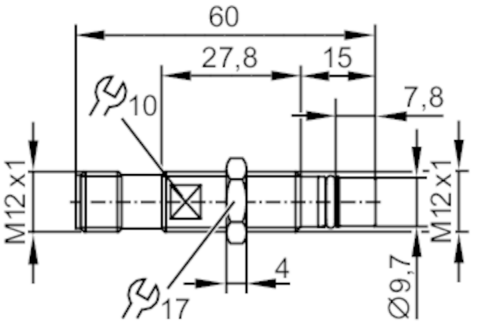

Caractéristiques du produit		
Technologie		NPN
Fonction de sortie		normalement ouvert
Portée	[mm]	1,8
Boîtier		boîtier fileté
Dimensions	[mm]	M12 x 1 / L = 60
Application		
Caractéristique spécifique		Boîtier entièrement métallique
Application		vérin hydraulique
Fluides		Détecte les métaux ferreux
Pression d'éclatement min.	[bar]	2000
Tenue en pression	[bar]	500
Données électriques		
Tension d'alimentation	[V]	10...36 DC
Consommation	[mA]	< 23
Classe de protection		III
Protection inversion de polarité		oui
Sorties		
Technologie		NPN
Fonction de sortie		normalement ouvert
Chute de tension max. sortie de commutation DC	[V]	1,6
Courant résiduel max.	[mA]	0,1
Courant de sortie (au maintien) de la sortie de commutation DC	[mA]	200
Fréquence de commutation DC	[Hz]	1000
Protection courts-circuits		oui
Version protection courts-circuits		pulsé
Protection surcharges		oui

MFH203

Détecteur de position résistant à la pression pour vérins hydrauliques

MFB3002BANKG/B/AM/500/US

Zone de détection			
Portée	[mm]	1,8	
Exactitude / déviations			
Hystérésis	[% de Sr]	< 15	
Dérive du point de commutation	[% de Sr]	10	
Répétabilité	[% de Sr]	10	
Conditions d'utilisation			
Pic de pression	[bar]	1000	
Température ambiante	[°C]	-25...120	
Indice de protection		IP 65; IP 68; IP 69K	
Tests / homologations			
CEM		EN 61000-4-2 ESD	4 kV CD / 8 kV AD
		EN 61000-4-3 rayonnement HF	10 V/m
		EN 61000-4-4 Burst	2 kV
		EN 61000-4-6 parasites HF conduits par le câble	10 V
		EN 55011	classe B
		DIN ISO 11452-5	100 V/m
Tenue aux vibrations		EN 60068-2-6 Fc	20 g 50 cycles de fréquence, 1 octave / minute, en 3 axes / 10...3000 Hz -20...50 °C
Tenue aux chocs		EN 60068-2-27 Ea	100 g 11 ms demi-sinusoïdal ; 3 chocs dans chaque direction des 3 axes des coordonnées / -40...85 °C
Tenue aux chocs permanents		EN 60068-2-27 Ea	40 g 6 ms ; 4000 chocs dans chaque direction des 3 axes des coordonnées / -20...50 °C
MTTF	[Années]	661	
Homologation UL		N° d'agrément UL	C005
Données mécaniques			
Poids	[g]	32	
Boîtier		boîtier fileté	
Type de montage		encastrable	
Dimensions	[mm]	M12 x 1 / L = 60	
Désignation du filetage		M12 x 1	
Matières		boîtier: inox; Joint torique: FKM; anneau de support: PTFE	
Couple de serrage	[Nm]	< 15	
Boîtier entièrement métallique		oui	
Accessoires			
Fourniture		écrous de fixation: 1	
Remarques			
Unité d'emballage		1 pièces	

MFH203

Détecteur de position résistant à la pression pour vérins hydrauliques

MFB3002BANKG/B/AM/500/US

Raccordement électrique - connecteur

Connecteur: 1 x M12; codage: A; Corps: PEI

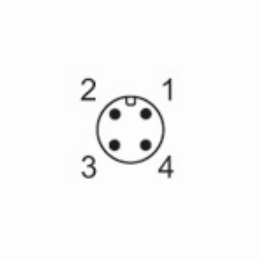

Raccordement

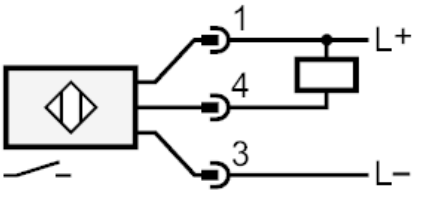
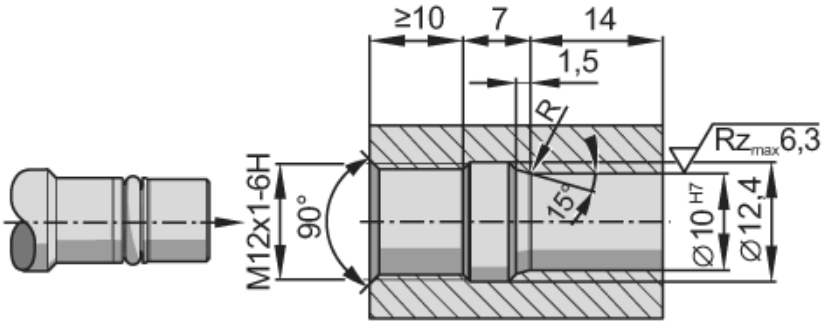
Diagrammes et courbes