KI6000

Détecteur capacitif

KI-3250NFPKG/PL/2P/US/IO

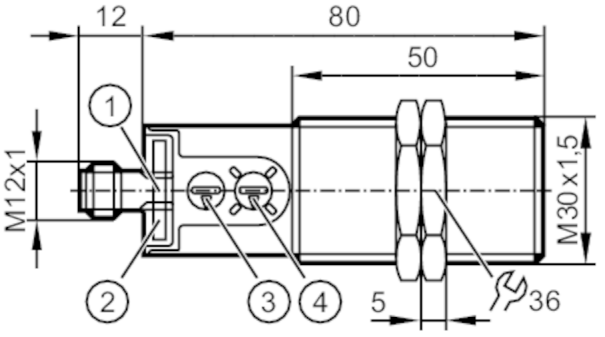

1 LED jaune état de commutation
2 LED vert signal
3 potentiomètre Portée
4 potentiomètre Fonction de commutation

Caractéristiques du produit		
Technologie		PNP
Fonction de sortie		normalement ouvert / fermé; (sélectionnable)
Portée	[mm]	0,5...40
Interface de communication		IO-Link
Boîtier		boîtier fileté
Dimensions	[mm]	M30 x 1,5 / L = 92
Application		
Caractéristique spécifique		Aide au réglage optique
Température du fluide	[°C]	-25...110
Données électriques		
Tension d'alimentation	[V]	10...30 DC
Consommation	[mA]	< 22
Classe de protection		III
Protection inversion de polarité		oui
Sorties		
Technologie		PNP
Fonction de sortie		normalement ouvert / fermé; (sélectionnable)
Chute de tension max. sortie de commutation DC	[V]	2,5
Courant de sortie (au maintien) de la sortie de commutation DC	[mA]	200
Fréquence de commutation DC	[Hz]	30
Protection courts-circuits		oui
Protection surcharges		oui
Zone de détection		
Portée	[mm]	0,5...40
Portée réglable		oui

KI6000

Détecteur capacitif

KI-3250NFPKG/PL/2P/US/IO

Réglage usine portée	[mm]	25
Portée réelle Sr	[mm]	25 ± 10 %
Exactitude / déviations		
Hystérésis	[% de Sr]	1...15
Dérive du point de commutation	[% de Sr]	-10...10
Interfaces		
Interface de communication		IO-Link
Type de transmission		COM2 (38,4 kBaud)
Révision IO-Link		1.1
Standard SDCI		IEC 61131-9
Profils		Smart Sensor: Process Data Variable; Device Identification
Mode SIO		oui
Type de port maître requis		A
Temps de cycle de process min.	[ms]	20
Fonctions IO-Link (acyclique)		étiquette électronique spécifique application; compteur horaire; fonction NO / NF (paramétrable); PNP / NPN (parametrierbar); réglage du seuil de commutation; Hystérésis
Conditions d'utilisation		
Température ambiante	[°C]	-25...80
Indice de protection		IP 65; IP 67; IP 69K

Tests / homologations			
CEM		EN 61000-4-2	30 kV AD / 4 kV CD
		EN 61000-4-3	10 V/m
		EN 61000-4-4	2 kV
		EN 61000-4-6	10 V
		EN 55011	classe B
Tenue aux vibrations		DIN EN 60947-5-2	amplitude 1mm, durée du cycle de fréquence 5 mn, durée de présence par axe à une fréquence de résonance ou à 55 Hz: 30 mn
Tenue aux chocs		DIN EN 60947-5-2	30 g 6 chocs / 11 ms demi-sinusoïdal (x,y,z)
MTTF	[Années]	767,68	
Homologation UL		Ta	-25...60 °C
		Enclosure type	Type 1
		alimentation en tension	Limited Voltage/Current
		N° d'agrément UL	D001
		Numéro de fichier UL	E174191

Données mécaniques		
Poids	[g]	53,8
Boîtier		boîtier fileté
Type de montage		non encastrable
Dimensions	[mm]	M30 x 1,5 / L = 92
Désignation du filetage		M30 x 1,5
Matières		PBT; PC; POM

KI6000

Détecteur capacitif

KI-3250NFPKG/PL/2P/US/IO

Afficheurs / éléments de service		
Indication	état de commutation	1 x LED, jaune
	fonctionnement	1 x LED, vert
	aide au réglage	12 x LED, vert
Aide au réglage optique	oui	

Accessoires	
Fourniture	écrous de fixation: 2

Remarques	
Unité d'emballage	1 pièces

Raccordement électrique - connecteur

Connecteur: 1 x M12; codage: A

Raccordement

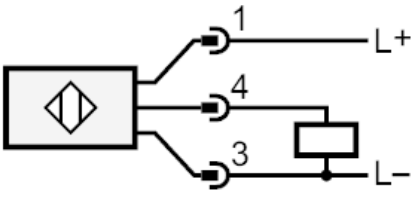

4: OUT / IO-Link