PL5412

Frontbündiger Drucktransmitter

PL-160-SEG14-A-ZVG/US/ /W

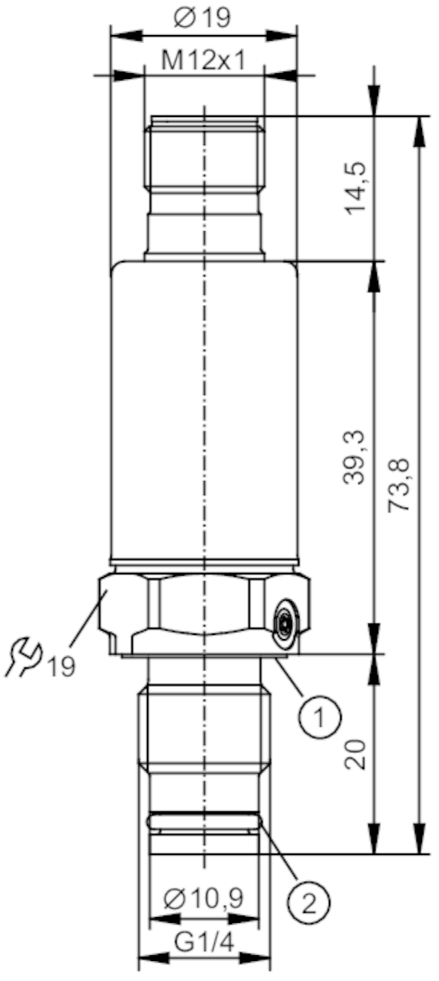

1 Dichtring DIN 3869-14-FKM
2 O-Ring 8,5 x 1,5 FKM

Produktmerkmale			
Anzahl der Ein- und Ausgänge	Anzahl der analogen Ausgänge: 1		
Messbereich	0...160 bar	0...2320 psi	0...16 MPa
Prozessanschluss	Gewindeanschluss G 1/4 Außengewinde		

Einsatzbereich			
Messelement	Dünnfilmmesszelle mit Druckmittlertechnik		
Applikation	Frontbündig für industrielle Anwendungen; für den industriellen Einsatz		
Medien	Pastöse und feststoffhaltige Medien; Flüssige und gasförmige Medien		
Mediumtemperatur [°C]	-20...90		
Min. Berstdruck	1100 bar	15950 psi	110 MPa
Druckfestigkeit	400 bar	5800 psi	40 MPa
Hinweis zur Druckfestigkeit	statisch		
Vakuumfestigkeit [mbar]	-1000		
Druckart	Relativdruck		

PL5412

Frontbündiger Drucktransmitter

PL-160-SEG14-A-ZVG/US/ /W

Elektrische Daten				
Betriebsspannung	[V]	8,5...36 DC		
Min. Isolationswiderstand	[MΩ]	100; (500 V DC)		
Schutzklasse		III		
Verpolungsschutz		ja		
Bereitschaftsverzögerungszeit	[s]	0,1		
Ein-/Ausgänge				
Anzahl der Ein- und Ausgänge		Anzahl der analogen Ausgänge: 1		
Ausgänge				
Gesamtzahl Ausgänge		1		
Ausgangssignal		Analogsignal		
Anzahl der analogen Ausgänge		1		
Analogausgang Strom	[mA]	4...20		
Max. Bürde	[Ω]	(Ub – 8,5 V) / 21,5 mA; @8,5V= 0 Ω; @12V max. 160 Ω; @24V max. 720 Ω		
Kurzschlussfest		ja		
Überlastfest		ja		
Mess-/Einstellbereich				
Messbereich		0...160 bar	0...2320 psi	0...16 MPa
Genauigkeit / Abweichungen				
Wiederholgenauigkeit	[% der Spanne]	< ± 0,05; (bei Temperaturschwankungen < 10 K)		
Kennlinienabweichung	[% der Spanne]	< ± 0,5; (inkl. Einschraubdrift, Nullpunkt- und Spannenfehler, Nichtlinearität, Hysterese)		
Linearitätsabweichung	[% der Spanne]	< ± 0,1 (BFSL) / < ± 0,2 (LS)		
Hystereseabweichung	[% der Spanne]	< ± 0,2		
Langzeitstabilität	[% der Spanne]	< ± 0,1; (pro 6 Monate)		
Temperaturkoeffizient Nullpunkt	[% der Spanne / 10 K]	< 0,2 (-25...90 °C)		
Temperaturkoeffizient Spanne	[% der Spanne / 10 K]	< 0,15 (-25...90 °C)		
Reaktionszeiten				
Sprungantwortzeit Analogausgang	[ms]	2		
Umgebungsbedingungen				
Umgebungstemperatur	[°C]	-25...90		
Lagertemperatur	[°C]	-25...100		
Schutzart		IP 67; IP 69K		

PL5412

Frontbündiger Drucktransmitter

PL-160-SEG14-A-ZVG/US/ /W

Zulassungen / Prüfungen			
EMV		DIN EN 61000-6-2	
		DIN EN 61000-6-3	
Schockfestigkeit		DIN EN 60068-2-27	50 g (11 ms)
Vibrationsfestigkeit		DIN EN 60068-2-6	20 g (10...2000 Hz)
MTTF	[Jahre]	787	
UL-Zulassung		Zulassungsnummer UL	J046
		File Nummer UL	E174189

Mechanische Daten		
Gewicht	[g]	65
Werkstoffe		1.4542 (Edelstahl / 17-4 PH / 630); 1.4404 (Edelstahl / 316L); PEI
Werkstoffe in Kontakt mit dem Medium		1.4542 (Edelstahl / 17-4 PH / 630); 1.4435 (Edelstahl / 316L); FKM
Min. Druckzyklen		60 Millionen; (bei 1,2-fachem Nenndruck)
Anzugsdrehmoment	[Nm]	25...35; (empfohlenes Drehmoment; Abhängig von Schmierung, Dichtung und Druckbelastung)
Prozessanschluss		Gewindeanschluss G 1/4 Außengewinde
Dichtung Prozessanschluss		FKM
Füllflüssigkeit zur Druckübertragung		NEOBEE (lebensmitteltauglich, FDA konform)

Zubehör	
Lieferumfang	O-Ring : 8,5mm x 1,5mm, FKM, E30517
	Formdichtung : G1/4 DIN EN ISO 1179-2, FKM, E30145
Zubehör optional	O-Ring : 5 x (8,5mm x 1,5 mm), FKM, E30517
	O-Ring : 1 x (8,5mm x 1,5 mm), FFFM, E30518
	O-Ring : 5 x (8,5mm x 1,5 mm), EPDM, E30519
	Formdichtung : 10 x G/1/4 DIN EN ISO 1179-2, FKM, E30145
	Formdichtung : 1 x G/1/4 DIN EN ISO 1179-2, FFKM, E30520
	Formdichtung : 10 x G/1/4 DIN EN ISO 1179-2, EPDM, E30442

Bemerkungen	
Bemerkungen	BFSL = Best Fit Straight Line (Kleinstwerteinstellung)
	LS = Grenzpunkteinstellung
Verpackungseinheit	1 Stück

Elektrischer Anschluss

Steckverbindung: 1 x M12; Codierung: A

PL5412

Frontbündiger Drucktransmitter

PL-160-SEG14-A-ZVG/US/ /W

Anschluss

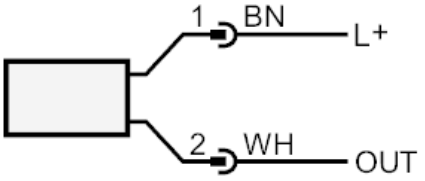

OUT	Analogausgang
	Farbkennzeichnung nach DIN EN 60947-5-2
	Adernfarben :
BN	braun
WH	weiß