VSP02A

Sensor de aceleração

VIBRATION SENSOR ATEX

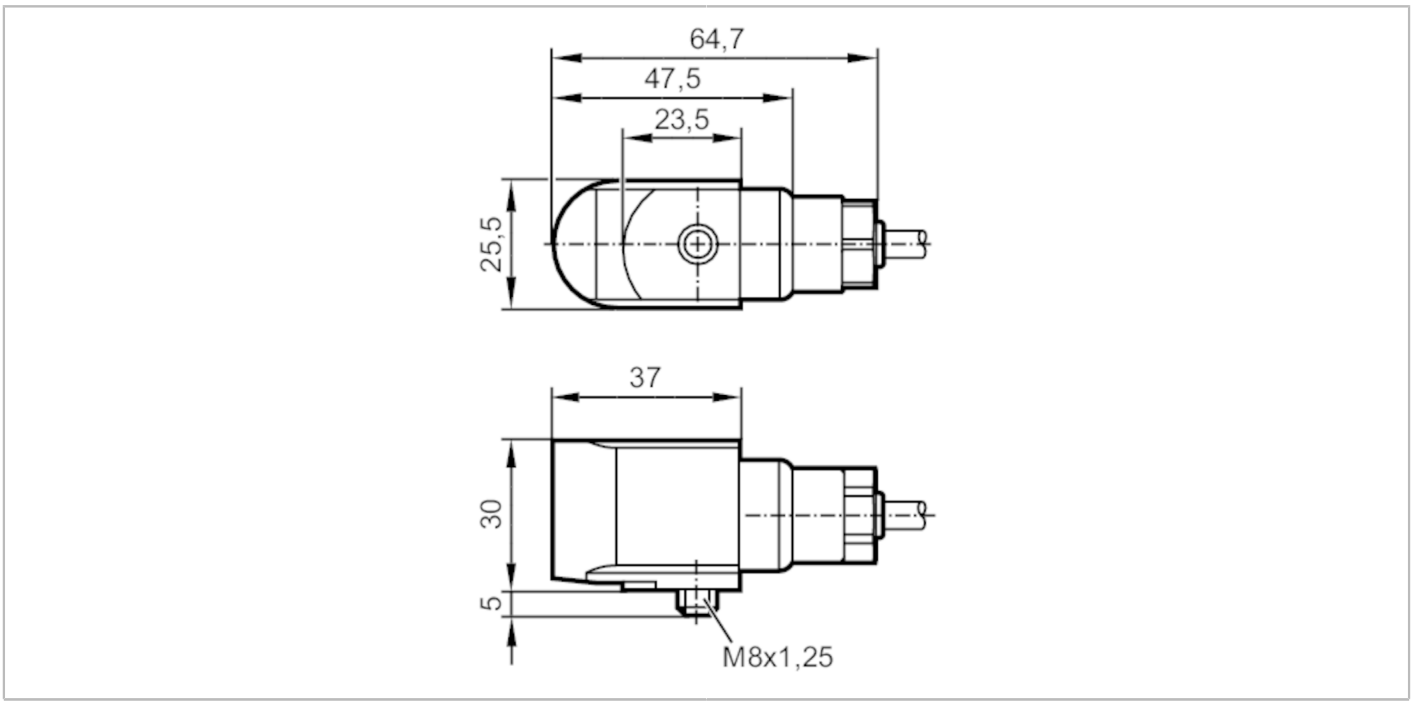

Características do produto		
Vibração da área de medição	[g]	-50...50
Faixa de freqüência	[Hz]	2...10000
Principio de medida		piezoelétrico
Área de aplicação		
Modelo		para conexão da eletrônica diagnóstica externa VSExxx
Dados elétricos		
Amplificador		Conexão a isoladores de alimentação intrinsecamente seguros (Ex ia)
Tensão de operação	[V]	10...12 DC
Consumo de corrente	[mA]	0,5...8
Classe de proteção		III
Proteção contra inversão de polaridade		sim
Saídas		
Carga máx.	[Ω]	200
Proteção contra curto-circuitos		sim
Proteção contra sobrecarga		sim
Faixa de medição / de ajuste		
Vibração da área de medição	[g]	-50...50
Faixa de freqüência	[Hz]	2...10000
Principio de medida		piezoelétrico
Sensibilidade	[mV/g]	100
Densidade de ruído	[mg]	0,1

VSP02A

Sensor de aceleração

VIBRATION SENSOR ATEX

Sensibilidade transversal máx.	[%]	5
Tempo mínimo de medição	[s]	2
Número de eixos de medição		1
Condições ambientais		
Temperatura ambiente	[°C]	-55...90
Temperatura de armazenamento	[°C]	-55...90
Proteção		IP 68; (aplicação 1D: IP 65)
Certificações / testes		
Aprovação		Baseefa12ATEX0247; IECEx BAS 12.0132
Identificação dos aparelhos ATEX		Ex I M1 Ex ia I Ma (-55°C < Ta < +90°C)
EMC		EN 61000-6-2
		EN 61000-6-4
Resistência a choques		5000 g
Dados mecânicos		
Peso	[g]	669
Tipo de montagem		M8 x 1,25
Dimensões	[mm]	30 x 25,5 x 64,7
Materiais		invólucro: aço inoxidável
Máx. torque de aperto	[Nm]	8
Acessórios		
Acessório opcional		Barreira de segurança, ZB0633
Observações		
Unidades por embalagem		1 peça

conexão elétrica

cabo: 10 m, PUR

branco	IEPE +
preto	IEPE -
tela	condutor de referência