SD6500

Medidor de ar comprimido

SDR12DGXFRKG/US-100

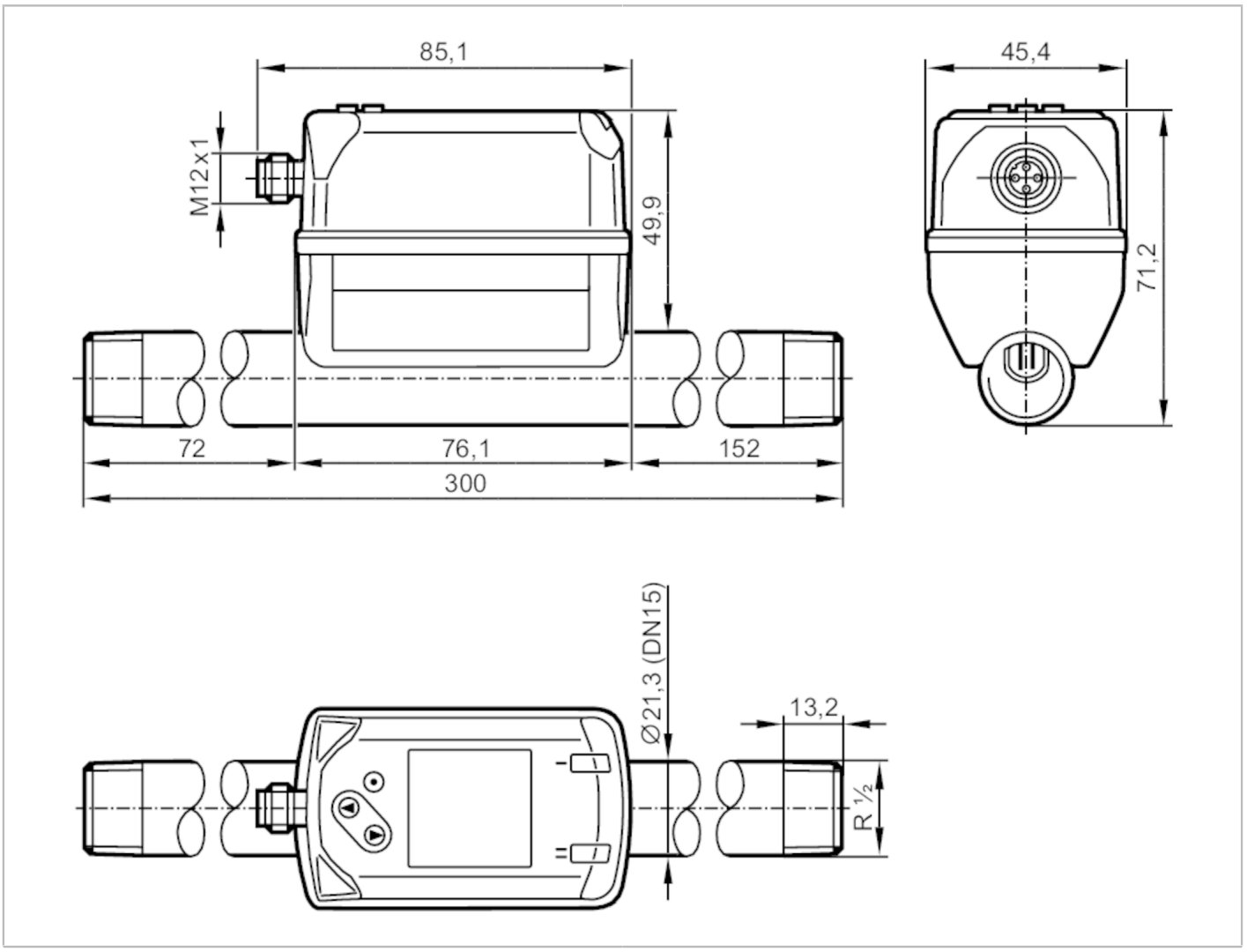

Características do produto			
Quantidade de entradas e saídas	Quantidade de saídas digitais: 2; Quantidade de saídas analógicas: 1		
Alcance de medição	4...1250 l/min	0,3...99,8 m/s	0,25...75 m³/h
Conexão de processo	conexão da rosca R 1/2 DN15		

Área de aplicação		
Aplicação		para aplicações industriais
Substâncias		Ar comprimido
Temperatura do fluído	[°C]	-10...60
Min. Berstdruck	[bar]	64
Min. Berstdruck	[MPa]	6,4
Resistência à pressão	[bar]	16
Resistência à pressão	[MPa]	1,6
MAWP nas aplicações segundo CRN	[bar]	9,7

SD6500

Medidor de ar comprimido

SDR12DGXFRKG/US-100

Dados elétricos		
Tensão de operação	[V]	18...30 DC; (para SELV/PELV)
Consumo de corrente	[mA]	< 80
Classe de proteção		III
Proteção contra inversão de polaridade		sim
Retardo de prontidão	[s]	1
Entradas/saídas		
Quantidade de entradas e saídas		Quantidade de saídas digitais: 2; Quantidade de saídas analógicas: 1
Entradas		
Entradas		reinício do contador
Saídas		
Sinal de saída		sinal de comutação; sinal analógico; sinal de pulso; IO-Link; (configuráveis)
Função elétrica		PNP/NPN
Quantidade de saídas digitais		2
Saída		abertura / fechamento; (parametrizável)
Queda de tensão máx. da saída de comutação DC	[V]	2,5
Intensidade de corrente máxima constante da saída de comutação DC	[mA]	150; (por saída)
Quantidade de saídas analógicas		1
Corrente da saída analógica	[mA]	4...20; (de escala ajustável)
Carga máx.	[Ω]	500
Saída de impulso		contador de quantidades de consumo
Proteção contra curto-circuitos		sim
Versão da proteção contra curto-circuito		por impulso
Proteção contra sobrecarga		sim

Faixa de medição / de ajuste			
Alcance de medição	4...1250 l/min	0,3...99,8 m/s	0,25...75 m³/h
Escala do display	0...1500 l/min	0...119,8 m/s	0...90 m³/h
Resolução	1 l/min	0,1 m/s	0,05 m³/h
Ponto de comutação SP	11...1250 l/min	0,9...99,8 m/s	0,65...74,97 m³/h
Ponto de comutação e retorno rP	5...1243 l/min	0,4...99,3 m/s	0,28...74,6 m³/h
Ponto inicial do sinal analógico ASP	0...1000 l/min	0...79,8 m/s	0...60 m³/h
Ponto final do sinal analógico AEP	250...1250 l/min	20...99,8 m/s	15...75 m³/h
Sistema de corte para baixa vazão LFC	1...13 l/min	0,1...1,1 m/s	0,09...0,8 m³/h
Em passos de	1 l/min	0,1 m/s	0,01 m³/h

Monitoramento de pressão		
Alcance de medição	[bar]	-1...16

SD6500

Medidor de ar comprimido

SDR12DGXFRKG/US-100

Escala do display	[bar]	-1...20	
Resolução	[bar]	0,05	
Ponto de comutação SP	[bar]	-0,92...16	
Ponto de comutação e retorno rP	[bar]	-1...15,92	
Ponto inicial do sinal analógico	[bar]	-1...12,8	
Ponto final do sinal analógico	[bar]	2,2...16	
Em intervalos de	[bar]	0,01	
Monitoramento da quantidade do fluxo volumétrico			
Alcance de medição		0...100000000 m³	0...353146667,2 scf
Escala do display		0...100000000 m³	0...353146667,2 scf
Ponto de comutação SP		0,001...10000000 m³	0,05...353146667,2 scf
Valência de impulso		0,001...10000000 m³	0,05...353146667,2 scf
Em intervalos de		0,0001 m³	0,005 scf
Comprimento do pulso	[s]	0,002...2	
Controle de temperatura			
Alcance de medição		-10...60 °C	14...140 °F
Escala do display		-24...74 °C	-11,2...165,2 °F
Resolução		0,2 °C	0,5 °F
Ponto de comutação SP		-9,7...60 °C	14,6...140 °F
Ponto de comutação e retorno rP		-10...59,7 °C	14...139,4 °F
Ponto inicial do sinal analógico		-10...46 °C	14...114,8 °F
Ponto final do sinal analógico		4...60 °C	39,2...140 °F
Em intervalos de		0,1 °C	0,1 °F
Precisão / desvios			
Coeficiente de temperatura	[1/K]	± 0,07 % MW	
Precisão (na área de medição)		classe 141: ± (2 % MW + 0,5 % MEW); classe 344: ± (6 % MW + 0,6 % MEW) ; qualidade do ar conforme a ISO 8573-1:2010; na temperatura da substância 23 °C	
Repetibilidade		± (0,4 % MW + 0,1 % MEW)	
Monitoramento de pressão			
Repetibilidade	[% do valor final]	± 0,2	
Desvio de características	[% do valor final]	< ± 0,5; (BFSL = Best Fit Straight Line (Definição do valor mínimo))	
Maior CT da faixa	[% MEW / 10 K]	± 0,3	
Maior CT do ponto zero	[% MEW / 10 K]	± 0,1	
Controle de temperatura			
Precisão	[K]	± 0,5; (em fluxo de meios, nos limites da faixa de medição do fluxo)	
Tempos de reação			
Tempo de resposta	[s]	0,1; (dAP = 0)	
Amortecimento do valor de processo dAP	[s]	0...5	
Monitoramento de pressão			
Tempo de resposta	[s]	0,05	

SD6500

Medidor de ar comprimido

SDR12DGXFRKG/US-100

Controle de temperatura			
Tempo dinâmico de respostas T05 / T09	[s]	T09 = 0,5	
Software / programação			
Possibilidades de ajuste dos parâmetros		histerese / janela; abertura / fechamento; saída de corrente/ pulso; display rotativo/desligável; Unidade do display; totalizador	
Interfaces			
Interface de comunicação		IO-Link	
Tipo de transferência		COM2 (38,4 kBaud)	
Revisão IO-Link		1.1	
SDCI-Padrão		IEC 61131-9 CDV	
Perfil		Digital Measuring Sensor (0x800A), Identification and Diagnosis (0x4000)	
Modo SIO		sim	
Classe de master port exigida		A	
Dados do processo analógicos		8	
Dados do processo binários		2	
Tempo mín. do ciclo do processo	[ms]	7,2	
DeviceIDs suportados		**Modo de operação**	**DeviceID**
		default	862
Condições ambientais			
Temperatura ambiente	[°C]	0...60	
Temperatura de armazenamento	[°C]	-20...85	
Umidade relativa do ar máx.	[%]	90	
Proteção		IP 65; IP 67	
Certificações / testes			
EMC		DIN EN 60947-5-9	
Homologação CPA		Número do modelo	001TG
		Classe de precisão	-
		falha máxima permitida	± 2,5 % FS
		Q (min)	0,25 m³/h
		Q (t)	-
		Q (max)	75 m³/h
Resistência à vibrações		DIN EN 68000-2-6	5 g (10...2000 Hz)
MTTF	[anos]	183	
Certificado UL		Número de aprovação UL	I012
		Número do arquivo UL	E174189
Diretiva de equipamentos sob pressão		Boas práticas de engenharia; pode ser usado para gases estáveis do grupo de fluidos 2	
Dados mecânicos			
Peso	[g]	728,5	
Materiais		PBT+PC-GF30; PPS GF40; 1.4301 (aço inoxidável / 304); 1.4305 (aço inoxidável / 303); 1.5523 (aço) galvanizado; 2.0401 (latão / CW614N); FKM	
Materiais em contato com o fluído		1.4301 (aço inoxidável / 304); 1.4305 (aço inoxidável / 303); FKM; cerâmica de vidro passivado; PPS GF40; Al2O3 (Cerâmica); Acrilato	

SD6500

Medidor de ar comprimido

SDR12DGXFRKG/US-100

Conexão de processo	conexão da rosca R 1/2 DN15	
Displays / elementos de operação		
Display		display colorido 1,44", 128 x 128 pixels
		2 x LED, amarelo
Observações		
Observações	MW = valor de medição	
	MEW = Valor final da faixa de medição	
	Faixas de medição, de indicação e de ajuste referem-se ao fluxo volumétrico padrão conforme DIN ISO 2533.	
	Para obter maiores informações sobre a instalação e operação, favor consulte o manual de operação.	
Unidades por embalagem	1 peça	

conexão elétrica

Conexão: 1 x M12; codificação: A

Conexão

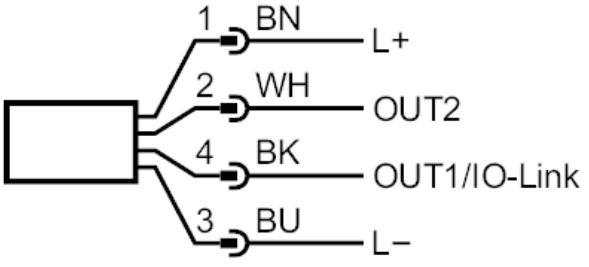

OUT1/IO-Link:	saída de comutação fluxo saída de comutação temperatura saída de comutação pressão saída de impulso contador de quantidade saída de sinal Contadores pré-programáveis
OUT2/InD:	saída de comutação fluxo saída de comutação temperatura saída de comutação pressão saída analógica fluxo saída analógica temperatura saída analógica pressão saída de sinal Contadores pré-programáveis saída de impulso contador de quantidade Entrada reinício do contador