EVF067

Cabo de conexão com soquete

ADOAH040VAS0002P04

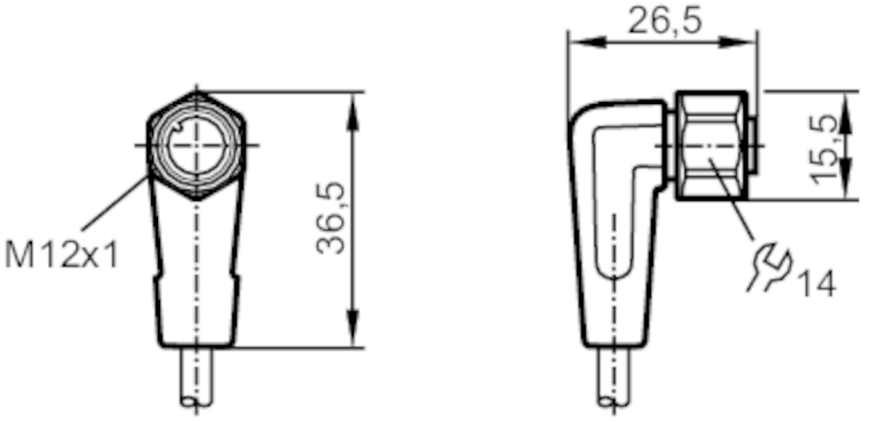

Área de aplicação		
Característica especial		sem silicone; sem halogênio; Contatos banhados a ouro; Tolerâncias para dobras e deslocamentos
Aplicação		áreas úmidas e higiênicas na indústria de alimentos
Sem silicone		sim
Dados elétricos		
Tensão de operação	[V]	< 250 AC / < 300 DC
Classe de proteção		II
Capacidade de carga total	[A]	4
Condições ambientais		
Temperatura ambiente	[°C]	-25...100
Aviso sobre a temperatura do ambiente		cULus: ...65 °C
Temperatura ambiente (móvel)	[°C]	0...100
Aviso para a temperatura do ambiente deslocada		cULus: ...65 °C
Temperatura de armazenamento	[°C]	-25...55
Umidade de armazenamento	[%]	10...100
Outras condições climáticas para o armazenamento conforme a classe indicada		1K22/ DIN 60721-3-1
Proteção		IP 65; IP 67; IP 68; IP 69K
Dados mecânicos		
Peso	[g]	78,2

EVF067

Cabo de conexão com soquete

ADOAH040VAS0002P04

Dimensões	[mm]	26,5 x 15,5 x 36,5	
Materiais		PP sem halogênio; vedação: EPDM	
Material do invólucro		PP	
Material porca		1.4404 (aço inoxidável / 316L)	
Tolerâncias para dobras e deslocamentos		sim	
Tolerâncias para dobras e deslocamentos		raio de flexão em aplicação flexível	mín. 10 x diâmetro do cabo
		velocidade de movimento	max. 3.3 m/s para deslocamento horizontal de 5m e aceleração máxima de 5 m/s²
		ciclos de curvatura	> 1 Mio.
		esforço de torção	± 180 °/m

Observações

Unidades por embalagem	1 peça

conexão elétrica

cabo: 2 m, MPPE, sem halogênio, cinza, Ø 4,9 mm; 4 x 0,34 mm² (42 x Ø 0,1 mm)

conexão elétrica - soquete

Conexão: 1 x M12, angular (90º); codificação: A; Corpo: PP; Bloqueio: 1.4404 (aço inoxidável / 316L); Contatos: dourado; Máx. torque de aperto: 0,6...1,5 Nm

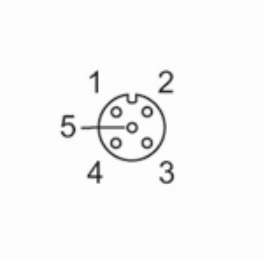

Conexão

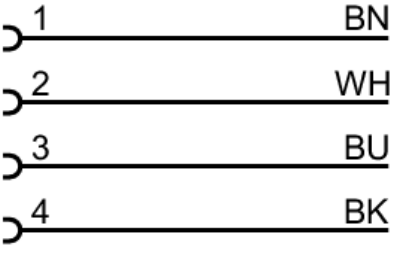

	Cores dos fios :
BK =	preto
BN =	marrom
BU =	azul
WH =	branco