E89061

Suporte de parede

LED-Tower/Wall bracket

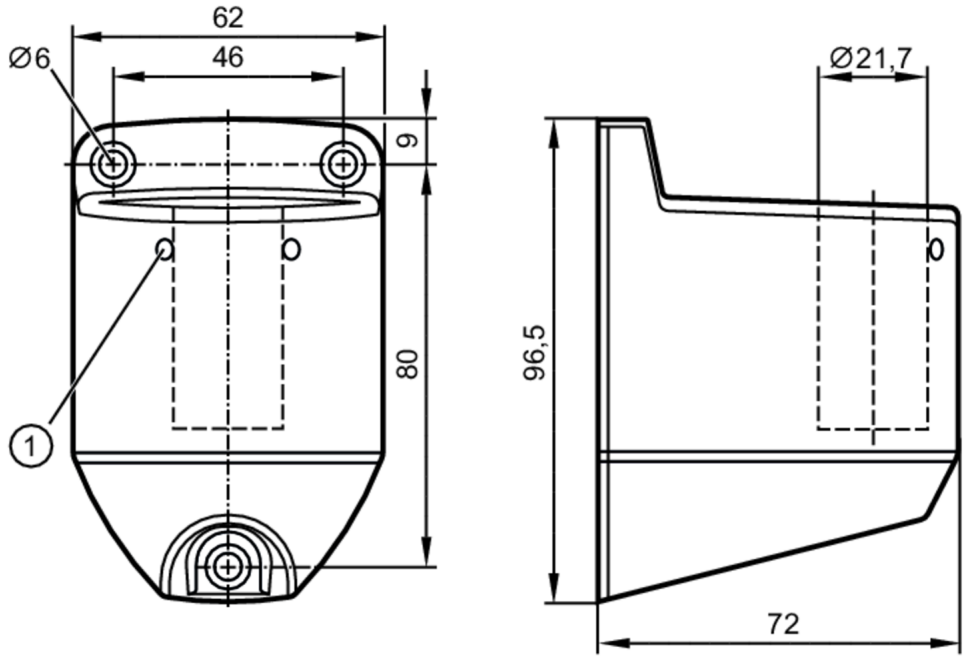

1 orifício

Dados mecânicos		
Peso	[g]	258,5
Dimensões	[mm]	96,5 x 62 x 72
Materiais		alumínio preto

Acessórios	
Acessório opcional	tudo de montagem 100 mm, E89065
	tudo de montagem 300 mm, E89066
	tudo de montagem 800 mm, E89067

Observações	
Unidades por embalagem	1 peça

E89061

Suporte de parede

LED-Tower/Wall bracket

diagrama e curvas

montagem na parede

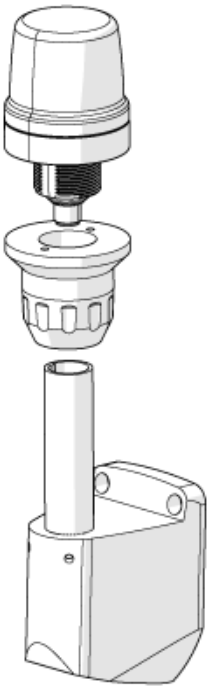
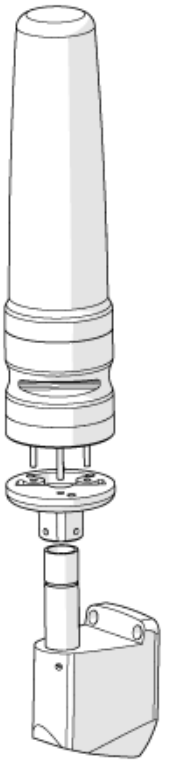
montagem na parede