E33340

Adaptadores de processo universais

ADAPT UNI RD52

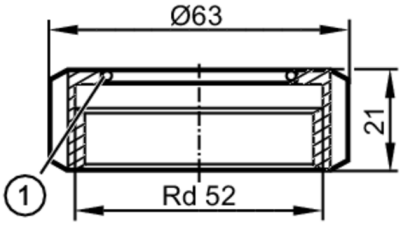

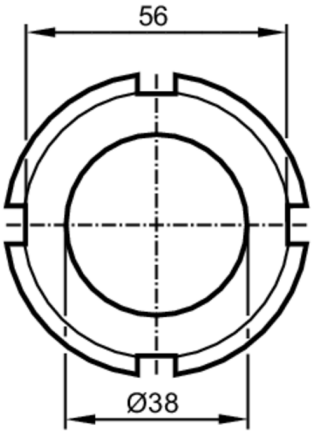

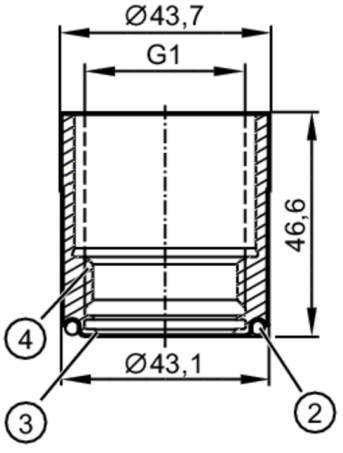

1	anel O 38 x 2 (FKM) Conforme a FDA
2	anel O 36 x 3 (EPDM) Conforme a FDA
3	superfície de vedação
4	Aseptoflex Vario

EC 1935/2004 FDA

Área de aplicação		
Resistência à pressão	[bar]	16

Certificações / testes	
Diretiva de equipamentos sob pressão	Uma possível classificação de acordo com o DESP depende da aplicação e deve ser realizada pelo usuário / operador.
Instruções de segurança	A compatibilidade entre fluido e substância do produto deve ser verificada em todas as aplicações.

E33340

Adaptadores de processo universais

ADAPT UNI RD52

Dados mecânicos		
Peso	[g]	364,5
Materiais em contato com o fluído		1.4435 (aço inoxidável / 316L) ; características da superfície : Ra<0,4 / Rz 4
Conexão do sensor		G 1 Rosca interna Aseptoflex Vario
Conexão de processo		Adaptadores de processo universais Rd 52
Vedação		anel de vedação
Classe de higiene de acordo com a norma DIN 11866		H4
Acessórios		
Material incluído		anel O: 24 x 2, EPDM, conforme FDA, E30054
		anel O: 38 x 2, FKM
		anel O: 36 x 3, EPDM, conforme FDA
Acessório opcional		anel O: 24 x 2, FKM, conforme FDA, E30123
		anel de vedação, PEEK, conforme FDA, E30124
Observações		
Unidades por embalagem		1 peça