E12542

Tampa de proteção

Protective cap M12 V4A 4pcs.

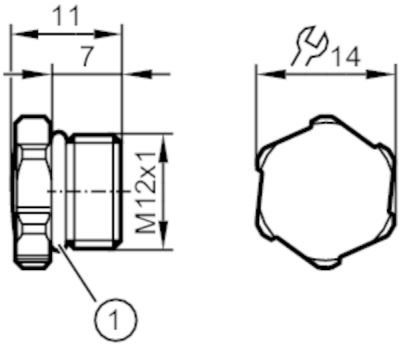

1: anel O

Área de aplicação		
Modelo		para áreas úmidas e higiênicas na indústria alimentícia
Montagem		Utilização somente com dispositivos da classe de proteção III
Condições ambientais		
Temperatura ambiente	[°C]	-25...100
Dados mecânicos		
Peso	[g]	27,3
Dimensões	[mm]	M12 x 1
Designação da rosca		M12 x 1
Materiais		tampa: 1.4404 (aço inoxidável / 316L); vedação: EPDM
Máx. torque de aperto	[Nm]	0,6; (Observar valor máximo da contraparte!)
Observações		
Unidades por embalagem		4 peça