SV5504

Вихров разходомер с дисплей

SVK12XXX50KG/US-100

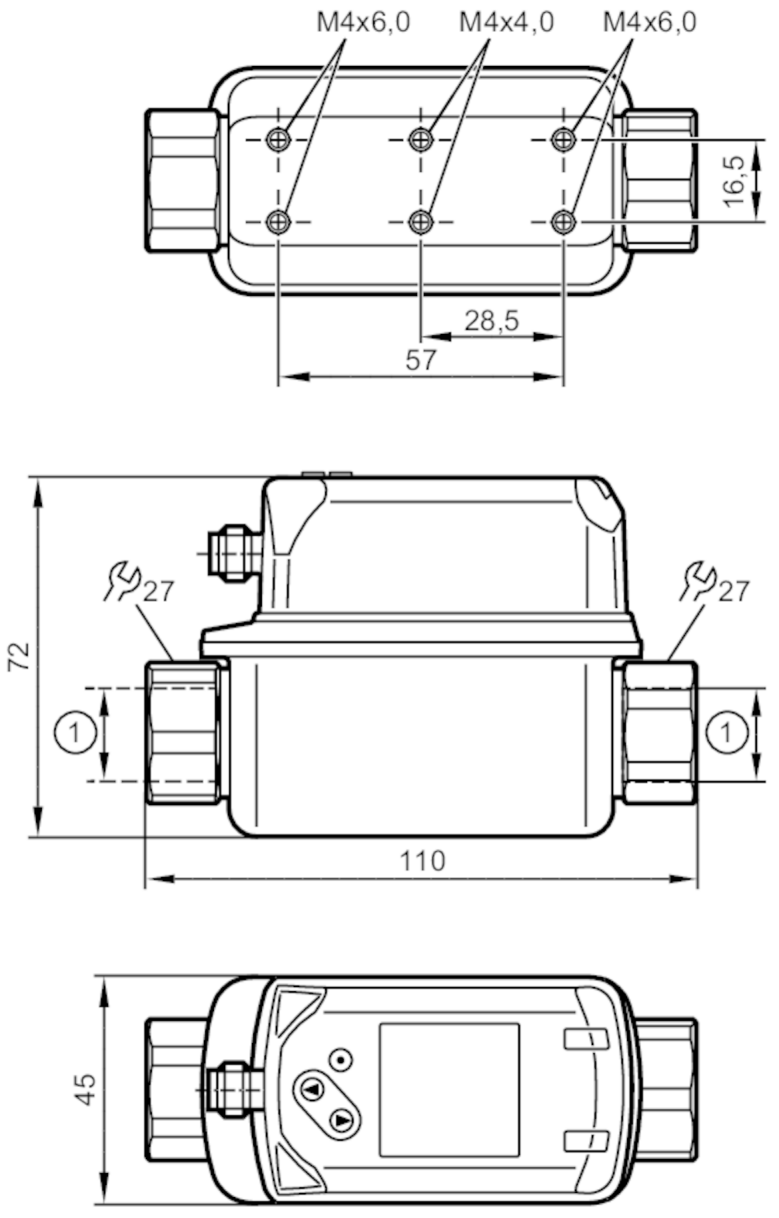

1 Rc 1/2
DN 10

Характеристики на продукта		
Брой входове и изходи	Брой аналогови изходи: 2	
Обхват на измерване	2...40 l/min	0,12...2,4 m³/h
Процес на свързване	резбова връзка Rc 1/2 Вътрешна резба DN10	

Приложение	
Система	контакти със златно покритие
Приложение	за индустриални приложения
Среда	вода; гликолови разтвори; Охлаждащи течности
Температура на средата [°C]	-10...90

SV5504

Вихров разходомер с дисплей

SVK12XXX50KG/US-100

Номинално налягане	[bar]	12	
Номинално налягане	[MPa]	1,2	
Забележка за рейтинга на налягане		до 40 ° C	
Електрически показатели			
Работно напрежение	[V]	18...30 DC	
Консумация на ток	[mA]	< 30	
Мин. съпротивление на изолация	[MΩ]	100; (500 V DC)	
Клас на защита		III	
Защита срещу обръщане на полярността		да	
Отложено включване	[s]	< 3	
Входове / изходи			
Брой входове и изходи		Брой аналогови изходи: 2	
Изходи			
Общ брой на изходите		2	
Изходящ сигнал		аналогов сигнал	
Брой аналогови изходи		2	
Аналогов токов изход	[mA]	4...20	
Макс. натоварване	[Ω]	500	
Защита срещу късо съединение		да	
Защита от претоварване		да	
Обхват на измерване / настройка			
Обхват на измерване		2...40 l/min	0,12...2,4 m³/h
Обхват на дисплея		0...48 l/min	0...2,88 m³/h
Резолюция		0,2 l/min	0,01 m³/h
Аналогова начална точка ASP		0...32 l/min	0...1,92 m³/h
Аналогова крайна точка AEP		8...40 l/min	0,48...2,4 m³/h
На стъпки от		0,2 l/min	0,01 m³/h
Динамика на измерването		1:20	
Следене на температурата			
Обхват на измерване	[°C]	-10...90	
Обхват на дисплея	[°C]	-30...110	
Резолюция	[°C]	0,5	
Аналогова начална точка	[°C]	-10...70	
Аналогова крайна точка	[°C]	10...90	
На стъпки от	[°C]	0,5	
Прецизност / отклонения			
Мониторинг на потока			
Точност (в обхвата на измерване)		± 2 % MEW; (вода)	
Повторяемост		± 0,5 % MEW	

SV5504

Вихров разходомер с дисплей

SVK12XXX50KG/US-100

Следене на температурата		
Прецизност	[K]	± 1
Време за реакция		
Мониторинг на потока		
Време за реакция	[s]	1; (dAP = 0)
Процес на затихване dAP стойност	[s]	0...5
Следене на температурата		
Динамична характеристика T05 / T09	[s]	T09 = 6
Софтуер / програмиране		
Опции за задаване на параметри		Амортизация на аналоговия изход dAA; Дисплей
Условия на работа		
Околна температура	[°C]	0...60
Забележка за температурата на околната среда		средна температура <80 ° C
		средна температура <90 ° C: 0...50 °C
Температура на съхранение	[°C]	-20...80
Защита		IP 65; IP 67
Тестове / одобрения		

EMC	DIN EN 61000-6-2	
	DIN EN 61000-6-3	
CPA Одобрение	номер на модела	001VO
	клас на точност	-
	максимално допустима грешка	± 2 % FS
	Q (min)	0,15 m³/h
	Q (t)	0,48 m³/h
	Q (max)	2,4 m³/h
Удароустойчивост	DIN EN 60068-2-27	5 Земно притегляне (11 ms)
Устойчивост на вибрации	DIN EN 60068-2-6	с вода / 10...50 Hz 1 mm
		с вода / 50...2000 Hz 2 g
MTTF [Години]	342	
UL удобрение	Номер за одобрение на UL	I002
Директивата за оборудване под налягане	Звукова инженерна практика; може да се използва за течности от група 2; течности от група 1 при поискване	

Механични данни		
Тегло	[g]	440,5
Материал		неръждаема стомана (1.4404 / 316L); PC; PBT + PC-GF30; PPS; TPE-U
Материали (мокри части)		неръждаема стомана (1.4404 / 316L); ETFE; PA 6T; PPS; FKM
Усилие на затягане	[Nm]	30
Процес на свързване		резбова връзка Rc 1/2 Вътрешна резба DN10
Забележки		
Забележки		MW = измерена стойност
		MEW = Крайна стойност на диапазона на измерване
Единица на опаковката		1 брой

SV5504

Вихров разходомер с дисплей

SVK12XXX50KG/US-100

Електрическо свързване

Конектор: 1 x M12; кодиране: A; Контакти: със златно покритие

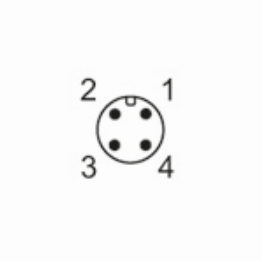

Връзка

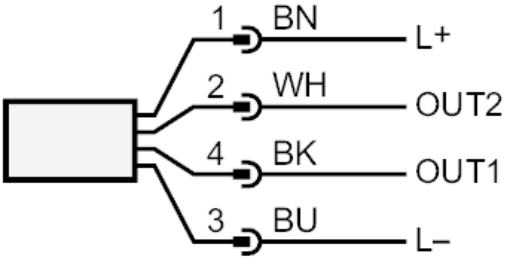

OUT1:	аналогов изход Следене на температурата
OUT2:	аналогов изход обемно наблюдение на количеството на потока
	цветове съгласно DIN EN 60947-5-2
	Цветове на проводниците :
BK =	черен
BN =	кафяв
BU =	син
WH =	бял

SV5504

Вихров разходомер с дисплей

SVK12XXX50KG/US-100

диаграми и графики

Загуба на налягане

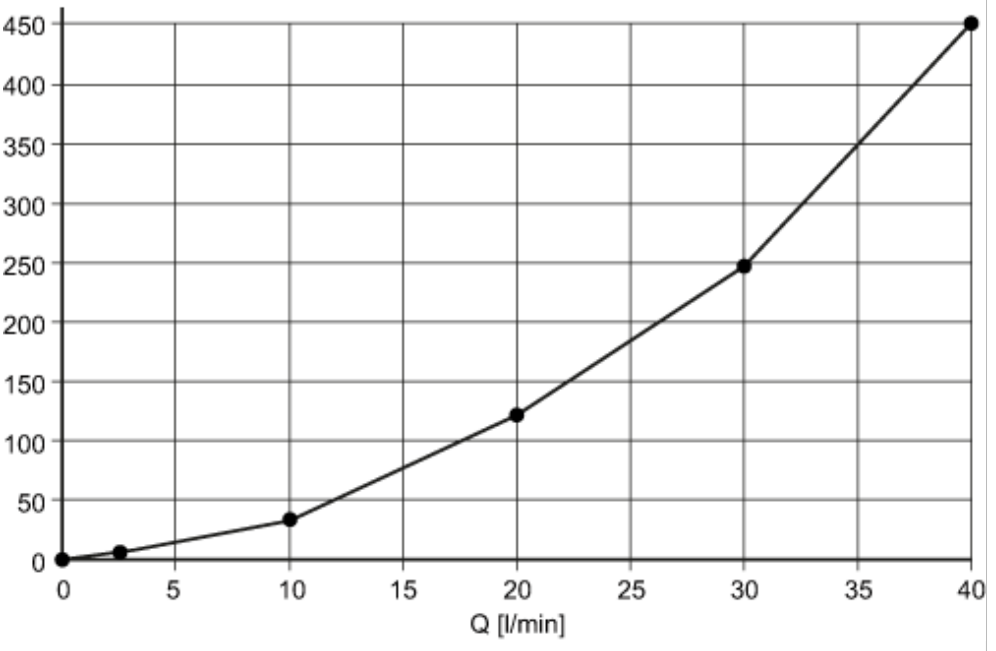

dP Загуба на налягане

Q обемно количество на потока
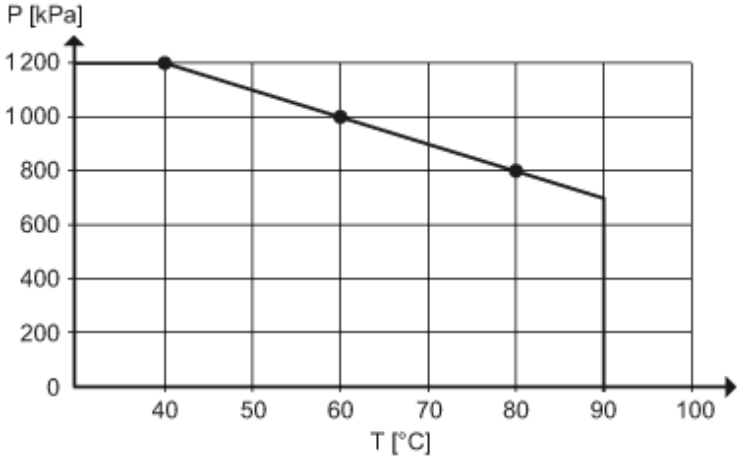
устойчивост на налягане (bar)