MN202S

Магнитно кодиран датчик

MN14005-AKOG/AS

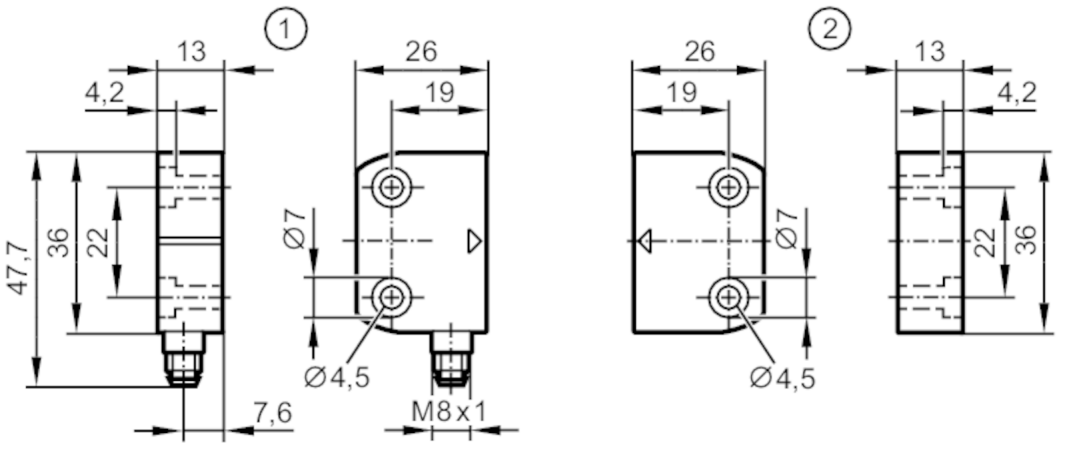

1 сензор
2 кодирана цел

Характеристики на продукта		
Изходна функция		2 x нормално отворени; (безпотенциални)
Обхват на сензора	[mm]	5; (с дефиниран задвижващ механизъм)
Корпус		правоъгълен
Размери	[mm]	36 x 13 x 26
Приложение		
Дизайн		кодирана цел
Тип на работата		постоянна експлоатация
Електрически показатели		
Работно напрежение	[V]	24 DC
Номинално изолационно напрежение	[V]	60
Клас на защита		III
Защита срещу обръщане на полярността		не
Вътрешно съпротивление (Ri)	[Ω]	10; (1 W)
Изходи		
Изходна функция		2 x нормално отворени; (безпотенциални)
Постоянна стойност тока на превключващия изход DC	[mA]	50
Честота на превключване DC	[Hz]	150
Изходящи данни		Интерфейс тип A
Устойчив на късо съединение		не
Макс. капацитивно натоварване CL_max	[nF]	20

MN202S

Магнитно кодиран датчик

MN14005-AKOG/AS

Обхват на следене		
Обхват на сензора	[mm]	5; (с дефиниран задвижващ механизъм)
Безопасно разстояние при изключване s(ar)	[mm]	15
Време за реакция		
Време за реакция	[ms]	10
Макс. време на спад	[ms]	0,1
Макс. време за направа вкл. отклонения	[ms]	0,6
Условия на работа		
Приложения		Клас C съгл. EN 60654-1 - приложение, устойчиво на атмосферните влияния
Околна температура	[°C]	-25...80
Забележка за температурата на околната среда		експлоатационен живот ≤ 87600 h
Околна температура	[°C]	10...40
Забележка за температурата на околната среда		експлоатационен живот ≤ 175200 h
Макс. относителна влажност на въздуха	[%]	накратко: 5...95 %; постоянен: 5...70 %
Налягане на въздуха	[kPa]	80...106
Макс. височина над морското равнище	[m]	2000
Разпръскване на солен разтвор		не
Защита		IP 67; IP 69K

Тестове / одобрения		
EMC	IEC 60947-5-1	
Удароустойчивост	EN 60068-2-27	30 Земно притегляне (11 ms)
Устойчивост на вибрации	IEC 60068-2-6	10 Земно притегляне (10...55 Hz)

Класификация за безопасност		
Време за употреба TM	[h]	≤ 175200
Мисия време TM (допълнителна индикация)		20 години
B10D		20.000.000; (без товар; при макс. товар DC 12, 24 V, 50 mA: 400.000)
Механични данни		
Тегло	[g]	114,5
Корпус		правоъгълен
Монтаж		неекраниран монтаж
Размери	[mm]	36 x 13 x 26
Материал		PA
Усилие на затягане	[Nm]	0,8...2
Аксесоари		
Доставени артикули		кодирана цел
		покрийте капачките: 4

MN202S

Магнитно кодиран датчик

MN14005-AKOG/AS

Забележки	
Забележки	Връзка от тип G150xS / AC4x2S е възможно да се достигне до PL e (ISO 13849-1) или SIL cl 3 (IEC 62061)
Единица на опаковката	1 брой

Електрическо свързване - щекер

Конектор: 1 x M8; кодиране: A

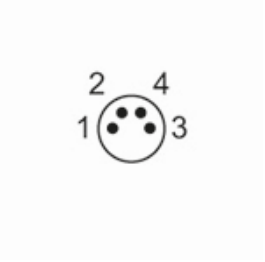

Връзка

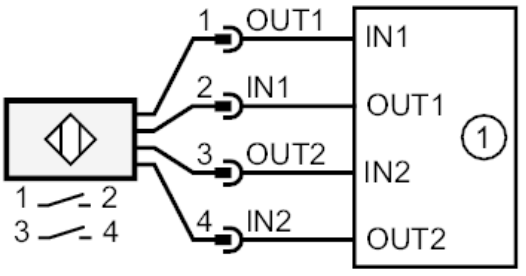

1: Логически модул за безопасност