E30444

IO-Link повторител

IO-LINK REPEATER

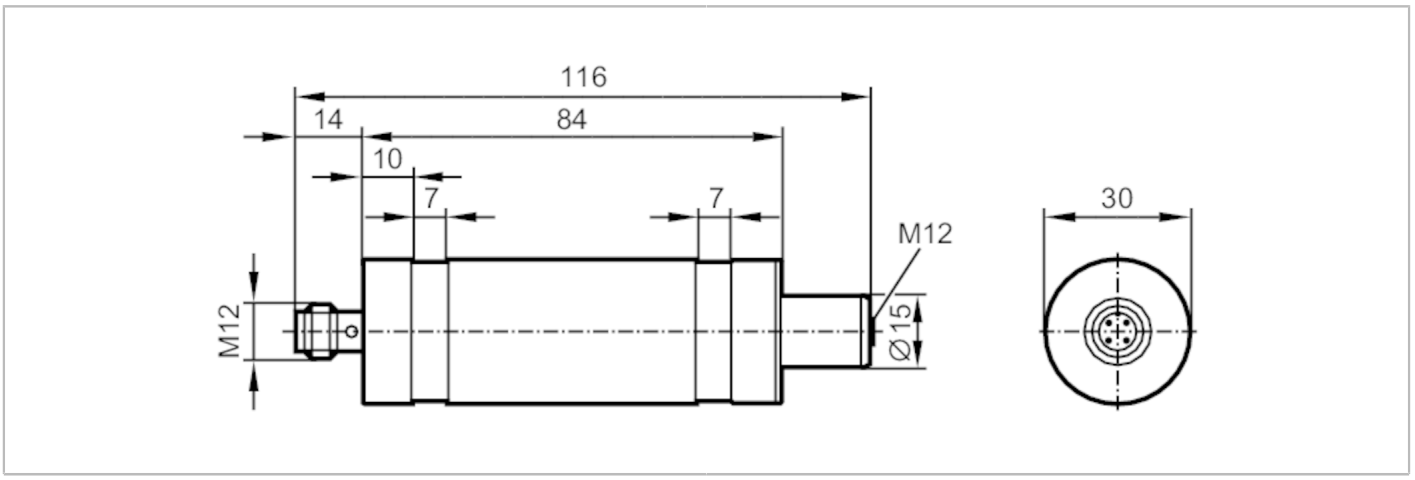

Приложение			
Система		контакти със златно покритие	
Електрически показатели			
Работно напрежение	[V]	18...30 DC	
Номинално напрежение DC	[V]	24	
Консумация на ток	[mA]	< 20	
Клас на защита		III	
Защита срещу обръщане на полярността		да; (от страна на мастъра)	
Защита срещу пренапрежение		да; (интегриран)	
Защита от пренатоварване с напрежение		между L-, щифт 5 и заземяването	между L +, сигнални кабели и заземяване
		Umax = 45 V for surge	Umax = 90 V for surge
		Umin = 30 V за нормална работа	Umin = 60 V за нормална работа
Защита от пренатоварване с ток		surge current	leakage current
		Imax = 25 A	Imax = 10 µ
Отложено включване	[s]	< 2; (чрез повторител)	
Текущ рейтинг за порт	[A]	0,84; (Port Class A; Port Class B: 2)	
Време за забавяне на ациклични данни		до 2 цикъла; (чрез повторител)	
Данни за времето на забавяне		до 1 цикъл; (чрез повторител)	
Интерфейси			
Интерфейс за комуникация		IO-Link	
Unterstützte IO-Link Revision		1.0; 1.1	
Unterstützte Masterportklasse		A / B	
Тип трансфер		COM1 (4,8 kBaud); COM2 (38,4 kBaud); COM3 (230,4 kBaud)	
SDCI стандарт		IEC 61131-9	
SIO режим		не	
Условия на работа			
Околна температура	[°C]	-25...65	

E30444

IO-Link повторител

IO-LINK REPEATER

Температура на съхранение [°C]	-40...85	
Защита	IP 68; IP 69K; (7 дни / 3 m дълбочина на водата / 0.3 bar: IP 68)	

Тестове / одобрения

EMC	DIN EN 61000-6-2	
	DIN EN 61000-6-4	в пластмасови или отворени метални резервоари
Удароустойчивост	DIN EN 60068-2-27	50 Земно притегляне (11 ms)
Устойчивост на вибрации	DIN EN 60068-2-6	20 Земно притегляне (10...2000 Hz)
MTTF [Години]	409	
UL удобрение	Файл номер UL	E205959

Механични данни

Тегло [g]	212
Материал	неръждаема стомана (1.4404 / 316L); PEI; PA подсилено влакно; FKM; Скоба за заземяване: неръждаема стомана (1.4301 / 304)

Дисплеи / работни елементи

Дисплей		1 x Светодиод
	Работа	зелен
	IO-Link	зелен
	Грешка	червен

Забележки

Забележки	За информация относно максималната дължина на кабела, вижте ръководството за експлоатация.
	functional grounding чрез предварително монтирана заземителна скоба
	за допълнителна информация, моля вижте инструкциите за експлоатация
Единица на опаковката	1 брой

Електрическо свързване

Електрическо свързване - конектор

Конектор: 1 x M12; кодиране: A; Контакти: със златно покритие

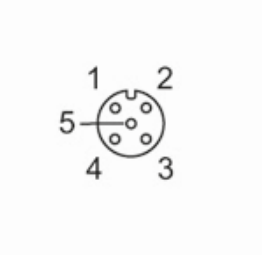

Port Class A

1	L+
2	Замостен , електрическа изолация
3	L-
4	C: IO-Link
5	Замостен , електрическа изолация

Port Class B

1	L+
2	P24
3	L-
4	C: IO-Link
5	N24

E30444

IO-Link повторител

IO-LINK REPEATER

Електрическо свързване - щекер

Конектор: 1 x M12; кодиране: A; Контакти: със златно покритие

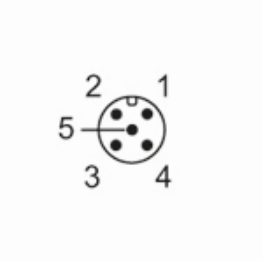

Връзка

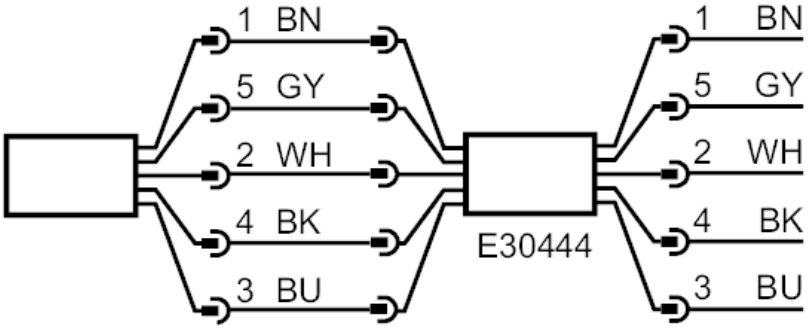

BK:	черен
BN:	кафяв
BU:	син
WH:	бял
GY:	сив
	цветове съгласно DIN EN 60947-5-2

Port Class A

1	L+
2	Замостен , електрическа изолация
3	L-
4	C: IO-Link
5	Замостен , електрическа изолация

Port Class B

1	L+
2	P24
3	L-
4	C: IO-Link
5	N24