O6H300

Reflexlichttaster mit Hintergrundausblendung

O6H-FPKG

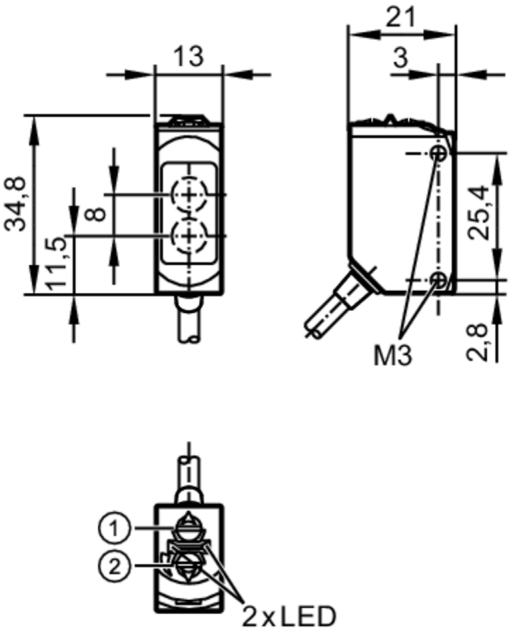

1 Schalter Ausgangsfunktion
1 Potentiometer Empfindlichkeit
Empfänger in oberer Optik
Sender in unterer Optik

Produktmerkmale		
Lichtart		Rotlicht
Gehäuse		Quaderförmig
Einsatzbereich		
Besondere Eigenschaft		Hintergrundausblendung
Funktionsprinzip		Reflexlichttaster
Elektrische Daten		
Betriebsspannung	[V]	10...30 DC
Stromaufnahme	[mA]	22; ((24 V))
Schutzklasse		III
Verpolungsschutz		ja
Lichtart		Rotlicht
Wellenlänge	[nm]	633
Ausgänge		
Elektrische Ausführung		PNP
Ausgangsfunktion		Hell-/Dunkelschaltung; (umschaltbar)
Max. Spannungsabfall Schaltausgang DC	[V]	2,5
Dauerhafte Strombelastbarkeit des Schaltausgangs DC	[mA]	100
Schaltfrequenz DC	[Hz]	1000
Kurzschlussschutz		ja

O6H300

Reflexlichttaster mit Hintergrundausblendung

O6H-FPKG

Ausführung Kurzschlussschutz		getaktet	
Erfassungsbereich			
Tastweite	[mm]	2...200; (weißes Papier 200 x 200 mm)	
Tastweite Objekt weiß (90 % Remission)	[mm]	2...200	
Tastweite Objekt grau (18 % Remission)	[mm]	4...200	
Tastweite Objekt schwarz (6 % Remission)	[mm]	8...200	
Reich-/Tastweite einstellbar		ja	
Max. Lichtfleckdurchmesser	[mm]	8	
Lichtfleckabmessungen gelten für		bei maximaler Tastweite	
Hintergrundausblendung vorhanden		ja	
Umgebungsbedingungen			
Umgebungstemperatur	[°C]	-25...80	
Schutzart		IP 65; IP 67; IP 68; IP 69K	
Zulassungen / Prüfungen			
EMV		EN 60947-5-2	
MTTF	[Jahre]	708	
UL-Zulassung		Zulassungsnummer UL	E003
Mechanische Daten			
Gewicht	[g]	81,1	
Gehäuse		Quaderförmig	
Werkstoffe		Gehäuse: 1.4404 (Edelstahl / 316L); Kunststoff: PPSU; Dichtung: EPDM	
Optikwerkstoff		PMMA	
Ausrichtung Optik		seitliche Optik	
Anzugsdrehmoment	[Nm]	1; (Befestigungsschrauben)	
Anzeigen / Bedienelemente			
Anzeige		Schaltzustand	1 x LED, gelb
		Betrieb	1 x LED, grün
Bemerkungen			
Bemerkungen		Betriebsspannung "supply class 2" gemäß cULus	
Verpackungseinheit		1 Stück	

O6H300

Reflexlichttaster mit Hintergrundausblendung

O6H-FPKG

Elektrischer Anschluss

Kabel: 2 m, PVC; 3 x 0,25 mm²

Anschluss

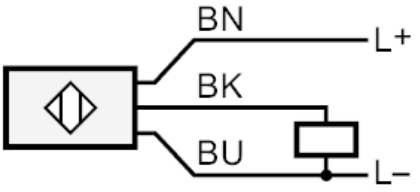

	Adernfarben :
BN =	braun
BK =	schwarz
BU =	blau

Diagramme und Kurven

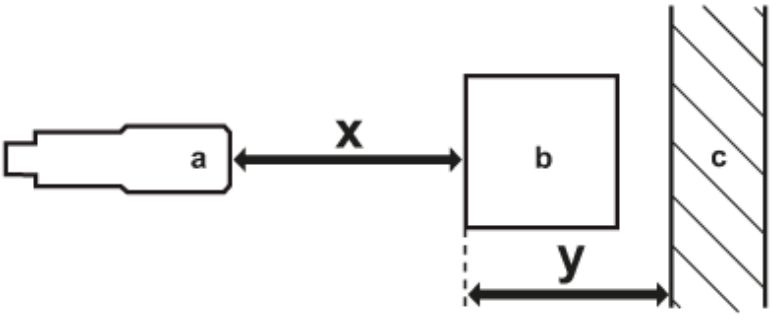

a: Sensor

b: Objekt

c: Hintergrund

x: Abstand Sensor / Objekt [mm]

y: min. Abstand Objekt / Hintergrund [mm]

O6H300

Reflexlichttaster mit Hintergrundausblendung

O6H-FPKG

Genauigkeitskurve

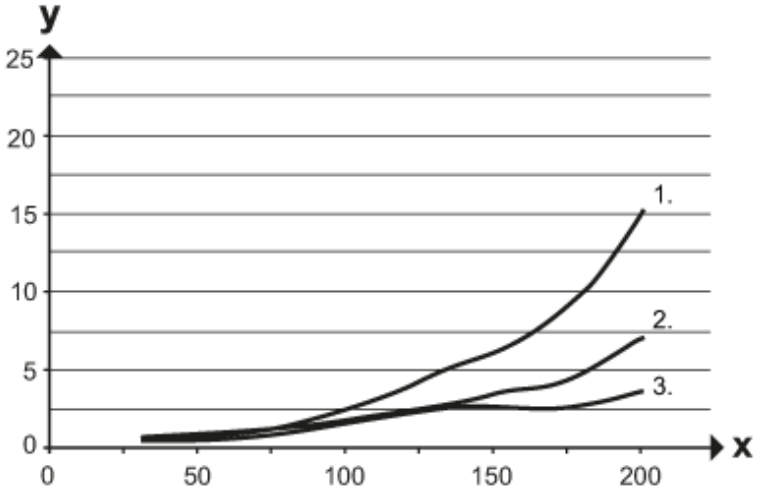

x: Abstand Sensor / Objekt [mm]

y: min. Abstand Objekt / Hintergrund [mm]

1 = Objekt schwarz (6 % Remission) , Hintergrund weiß (90 % Remission)

2 = Objekt grau (18 % Remission) , Hintergrund weiß (90 % Remission)

3 = Objekt weiß (90 % Remission) , Hintergrund weiß (90 % Remission)