O2M201

Analoge Kamera für mobile Arbeitsmaschinen

O2MXOOKG/A1/GM/78/M

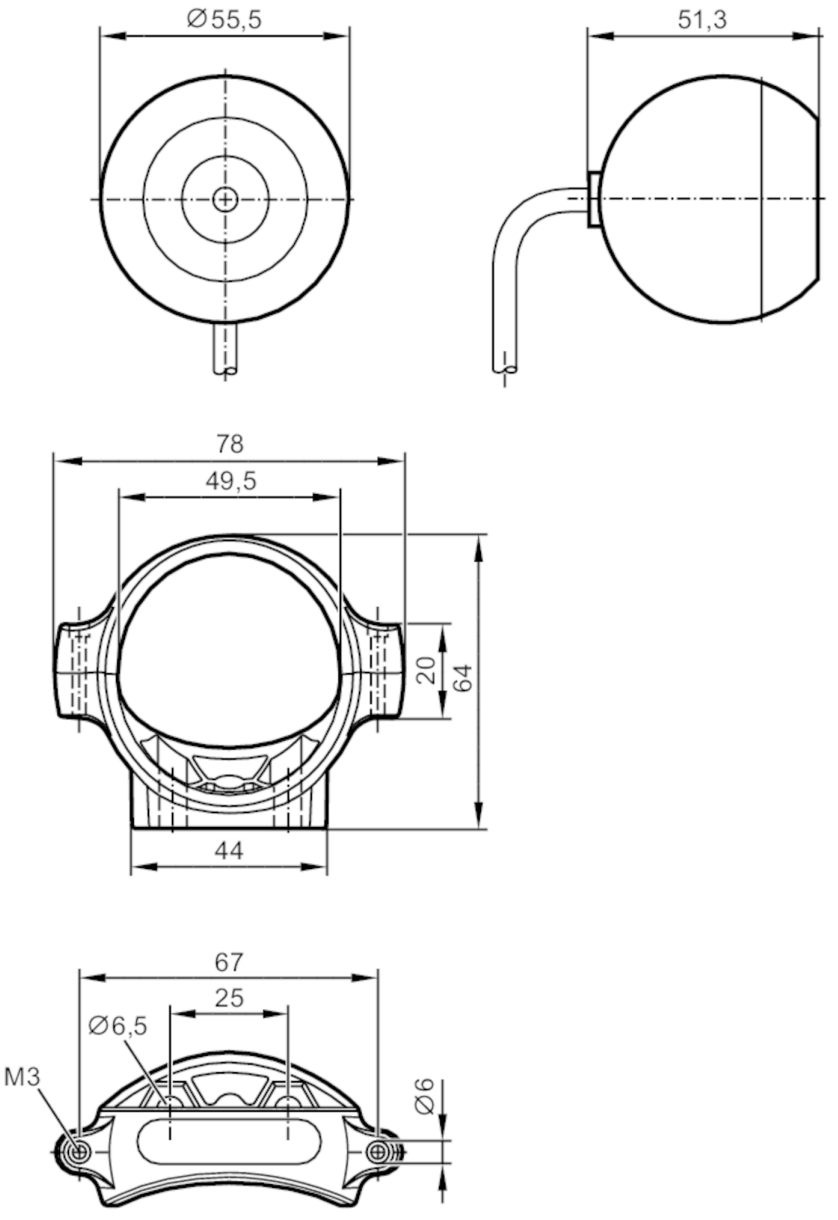

Produktmerkmale		
Bildauflösung	[px]	640 x 480
Öffnungswinkel	[°]	80 x 59
Einsatzbereich		
Besondere Eigenschaft		Abgeschirmte Leitung
Applikation		Integrierte Spiegelfunktion
Elektrische Daten		
Betriebsspannung	[V]	12...32 DC
Stromaufnahme	[mA]	< 280; (mit Linsenheizung)
Überspannungsschutz		ja

O2M201

Analoge Kamera für mobile Arbeitsmaschinen

O2MXOOKG/A1/GM/78/M

Bildsensor		¼" 4:3 VGA CMOS Bildsensor Color			
Einschaltspitzenstrom	[mA]	1000			
Einschaltspitzenstrom Zeitdauer	[ms]	2			
Ausgänge					
Video-Ausgang		PAL (25 fps interlace) 720H x 576V (640 x 480), 1 Vtt / 75 Ω			
Erfassungsbereich					
Bildfeldgröße	[mm]	Arbeitsabstand	Bildfeld		
		1000	1680 x 1130		
		2000	3360 x 2260		
		3000	5030 x 3390		
		4000	6710 x 4530		
		5000	8390 x 5660		
Bildauflösung	[px]	640 x 480			
Öffnungswinkel	[°]	80 x 59			
Lichtempfindlichkeit	[LUX]	< 0,05			
Dynamikbereich	[dB]	> 80			
Umgebungsbedingungen					
Umgebungstemperatur	[°C]	-40...85			
Lagertemperatur	[°C]	-40...100			
Schutzart		IP 67; IP 69K			
Zulassungen / Prüfungen					
EMV		DIN EN 61000-6-4	industrielle Umgebung		
		DIN EN 61000-6-2	industrielle Umgebung		
		UN-ECE R10			
Schockfestigkeit			50 g		
Vibrationsfestigkeit		Frequenzbereich 24...2000 Hz	(15,3 x 9,81 m/s²)rms		
		PSD (g²/Hz)	0,04...0,1		
Salzsprühnebeltest		IEC 60068-5-52			
Mechanische Daten					
Gewicht	[g]	313			
Abmessungen	[mm]	Ø 55,5 / L = 51,3			
Werkstoffe		Gehäuse: PC/ABS; Frontlinse: Polyamid glasfaserverstärkt			
Zubehör					
Lieferumfang		Montageset:, E2M210			
		Schrauben: 2 x M6 x 20			
		Unterlegscheiben			
		Muttern: 2 x M6, selbstsichernd			
		Antirutschbelag			
Bemerkungen					
Verpackungseinheit		1 Stück			

O2M201

Analoge Kamera für mobile Arbeitsmaschinen

O2MXOOKG/A1/GM/78/M

Elektrischer Anschluss

Kabel: 0,5 m, abgeschirmt; Schirm aufgelegt

Steckverbindung: 1 x M16; Codierung: A; Geschirmte Anschlussleitung: true

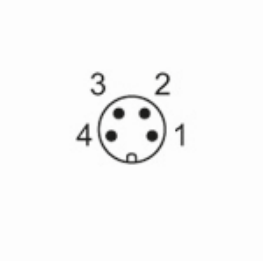

1	Koax-Leitungskern Video Signal
2	Koax-Schirm Video GND
3	U+
4	0 V