AL1340

Maestro IO-Link con interfaz Modbus TCP

IO-Link Master DL MB 4P IP67

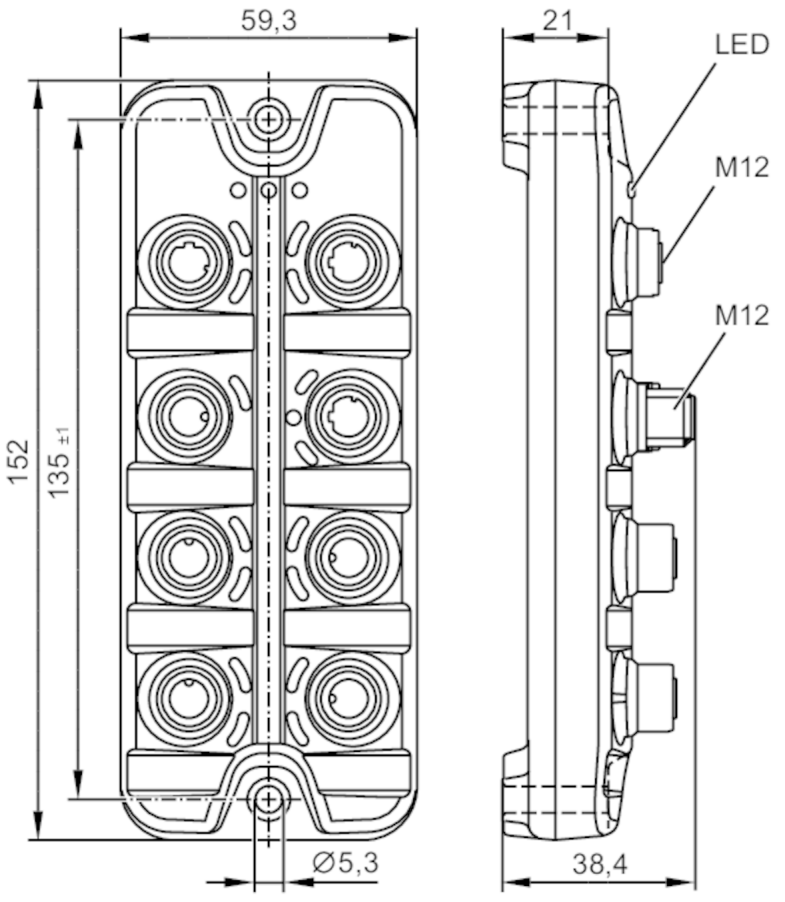

Campo de aplicación		
Aplicación		Módulos de E/S para aplicaciones de campo
Función de alimentación en serie		interfaz de bus de campo
Datos eléctricos		
Tensión de alimentación	[V]	20...30 DC; (US ; según MBTS/MBTP)
Consumo de corriente	[mA]	300...3900; (US)
Clase de protección		III
Alimentación del sensor US		
Corriente máxima total	[A]	3,6
Entradas/salidas		
Número total de entradas y salidas		8; (configurable)
Número de entradas y salidas		Número de entradas digitales: 8; Número de salidas digitales: 4
Entradas		
Número de entradas digitales		8; (IO-Link Port Class A: 4 x 2)
Punto de conmutación alto	[V]	11...30

AL1340

Maestro IO-Link con interfaz Modbus TCP

IO-Link Master DL MB 4P IP67

Punto de conmutación bajo	[V]	0...5	
Resistencia a cortocircuitos de las entradas digitales		sí	
Salidas			
Número de salidas digitales		4; (IO-Link Port Class A: 4 x 1)	
Corriente máxima por cada salida	[mA]	300	
Protección contra cortocircuitos		sí	
Interfaces			
Interfaz de comunicación		Ethernet; IO-Link	
Ethernet - Modbus TCP			
Estándar de transmisión		10Base-T; 100Base-TX	
Velocidad de transmisión		10 MBit/s; 100 MBit/s	
Protocolo		Modbus TCP	
Valores por defecto		Dirección IP: 192.168.1.250	
		máscara de subred: 255.255.255.0	
		dirección IP de la puerta de enlace: 0.0.0.0	
		dirección MAC: véase etiqueta	
Ethernet - Internet of Things			
Estándar de transmisión		10Base-T; 100Base-TX	
Velocidad de transmisión		10 MBit/s; 100 MBit/s	
Protocolo		MQTT JSON	
Valores por defecto		Dirección IP: 169.254.x.x	
		máscara de subred: 255.255.0.0	
		dirección IP de la puerta de enlace: 0.0.0.0	
		dirección MAC: véase etiqueta	
Nota sobre las interfaces		Protocolo de seguridad: HTTPS	
IO-Link Master			
Tipo de transmisión		COM1 (4,8 kBaud); COM2 (38,4 kBaud); COM3 (230,4 kBaud)	
Revisión IO-Link		1.1	
Número de puertos clase A		4	
Condiciones ambientales			
Temperatura ambiente	[°C]	-25...60	
Temperatura de almacenamiento	[°C]	-25...85	
Humedad relativa del aire máx.	[%]	90	
Grado de protección		IP 65; IP 66; IP 67	
Grado de protección (NEMA 250)		6P	
Grado de suciedad		2	
Fluidos químicos		ISO 16750-5	AA, BA, BD, HLP, CC, DB, DC, DD, CA
		NEMA 250 5.13.1	AA
Homologaciones / pruebas			
CEM		EN 61000-6-2	
		EN 61000-6-4	

AL1340

Maestro IO-Link con interfaz Modbus TCP

IO-Link Master DL MB 4P IP67

Resistencia a choques		DIN EN 60068-2-27	
Resistencia a vibraciones		DIN EN 60068-2-64 2009-04	
		DIN EN 60068-2-6 2008-10	
MTTF	[años]	95	

Datos mecánicos

Peso	[g]	302
Materiales		Carcasa: PA naranja; conector hembra: latón niquelado
Material de la junta		FKM

Notas

Notas	Para más información, consulte el manual de instrucciones.
Cantidad por pack	1 unid.

Conexión eléctrica - Conexión de proceso

Conector: M12; codificación: A; Junta de estanqueidad: FKM

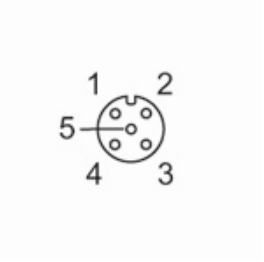

IO-Link Port Class A X01...X04

1	Alimentación del sensor (US) L+
2	Entrada digital
3	Alimentación del sensor (US) L-
4	C/Q IO-Link
5	no utilizado

Conexión eléctrica - Ethernet

Conector: M12; codificación: D; Junta de estanqueidad: FKM

Modbus TCP X21, X22

1	TX +
2	RX +
3	TX -
4	RX -
5	no utilizado

IoT X23

1	TX +
2	RX +
3	TX -
4	RX -
5	no utilizado

AL1340

Maestro IO-Link con interfaz Modbus TCP

IO-Link Master DL MB 4P IP67

Conexión eléctrica - alimentación de tensión

Conector: M12; codificación: A

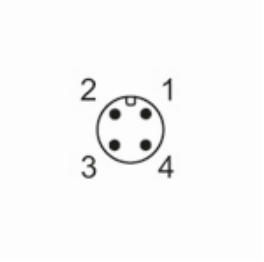

X31	
1	+ 24 V DC (US)
2	no utilizado
3	GND (US)
4	no utilizado