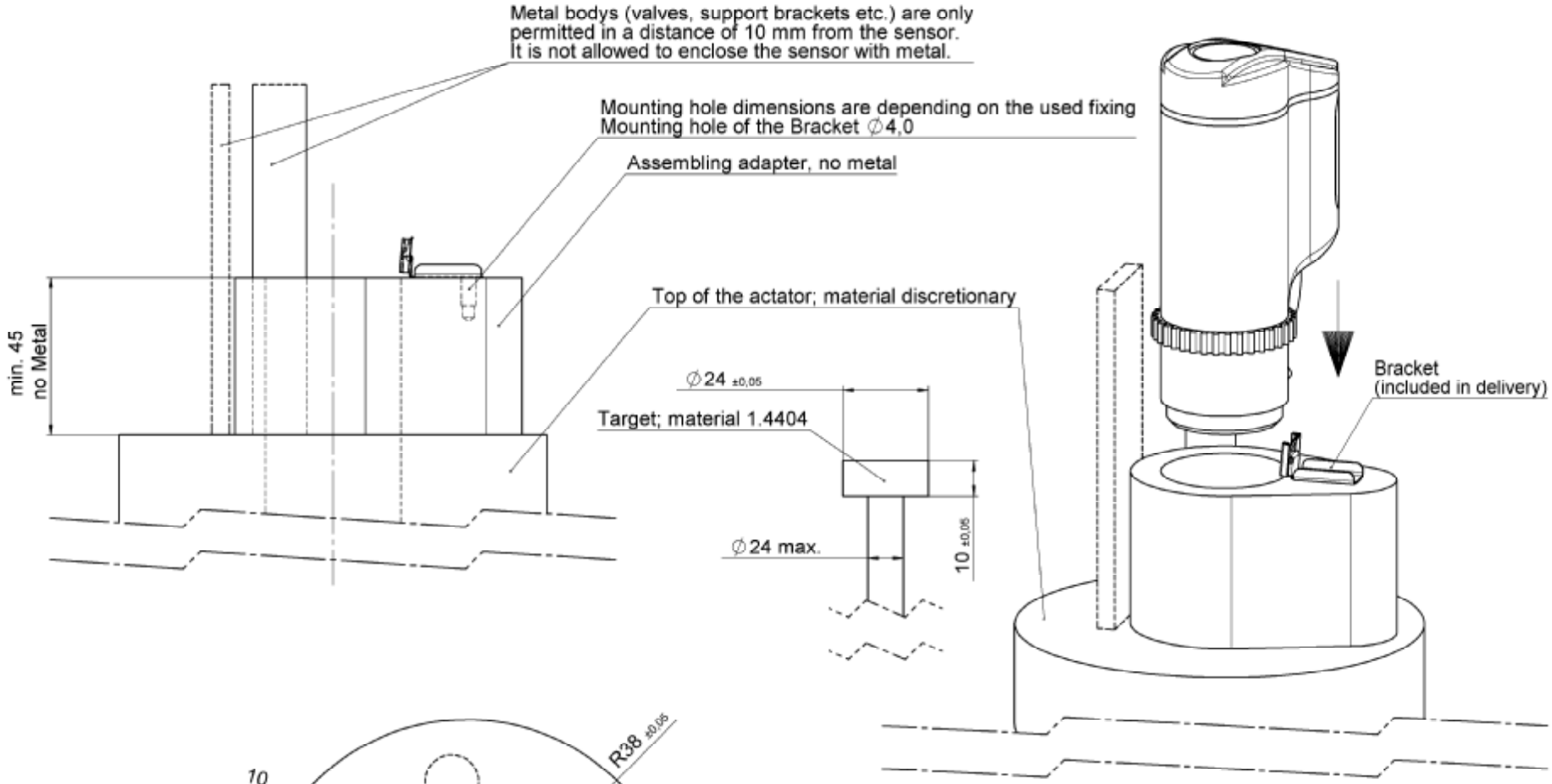

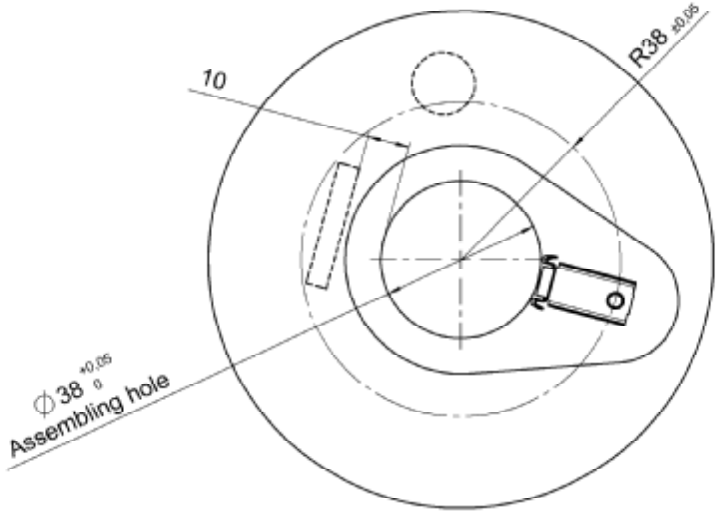

hergestellt aus:

Pos.	Artikel-Nr.	ifm-Werkst.-Artikel-Nr.	Werkstoffbezeichnung	Behandlung	Regenerat-anteil	Menge	Eh
							st
							m

TS	Projekt-Nr.	Änderungs-Nr.	Datum	Bearbeiter	Datum	Prüfer	Änderung
00	660001						

Form-Lagetoleranzen DIN ISO 2768-2-H	Freimasstoleranzen DIN ISO 2768-1-fein			Datum	Name
	bis 6	bis 30	bis 120	Bearbeiter 04.06.04	delanzfl
	±0,05	±0,10	±0,15	Prüfer 04.06.04	delanzfl
Werkstückkanten	Oberfläche DIN ISO			Projektion ISO-E	

ifm electronic gmbh
Bechtinger Str.34
D-88069 Tettnang
Tel.: 07542 / 518-0

Blattformat A3 | Maßstab nicht maßstäblich | Blatt 1 | von 1

Bezeichnung: RSV Bracket Mounting

Zeichnungsnummer: 10026172B | Teilestatus: 00

Dieses Dokument ist geschützt durch das Urheberrechtgesetz

CAD SolidWorks